MUNICIPIO DE MANTA

FICHA CATASTRAL PARA INMUEBLES QUE NO ESTÁN BAJO EL RÉGIMEN DE PROPIEDAD HORIZONTAL

consulplan
CONSULTORES DE PLANIFICACIÓN C. LTDA.

IDENTIFICACIÓN Y DATOS DE LOCALIZACIÓN

ESTÁ BAJO RÉGIMEN DE PROPIEDAD HORIZONTAL: [X] NO [ ] SI

REFERENCIA AL SISTEMA CARTOGRÁFICO

HOJA N° _____

CLAVE CATASTRAL: (1) (2) (3) (4) (5) (6)
1 0 3 4 2 1 4
LOCALIDAD | ZONA | SECTOR | MANZANA | LOTE | PROPIE. HORIZONTAL

DATOS GENERALES
(7) [ ] ZONA SEGÚN CALIDAD DEL SUELO
(8) [ ] ZONA HOMOGÉNEA
(9) [ ] ZONA SEGÚN VALOR

DIRECCIÓN: barrio "LA DOLOROSA"
calle Ave. # 20
N° _____

(10) Ave. # 20
CODIFICAR LA DIRECCIÓN (PRIMERO LA CALLE LUEGO EL NÚMERO)

DATOS DEL LOTE

FRENTES (11) 1 NÚMERO DE CALLES A LAS CUALES EL LOTE TIENE FRENTE

(9) ACCESO AL LOTE
1 [ ] LOTE INTERIOR
2 [ ] POR PASAJE PEATONAL
3 [ ] POR PASAJE VEHICULAR
4 [ ] POR CALLE
5 [X] POR AVENIDA
6 [ ] POR EL MALECÓN
7 [ ] POR LA PLAYA
MARCAR SOLO EL DE MAYOR JERARQUÍA

(19) DESNIVEL CON RELACIÓN A LA RASANTE DE LA VÍA
SOBRE LA RASANTE [X] + 00 METROS
BAJO LA RASANTE [ ] -

CARACTERÍSTICAS DE LA VÍA PRINCIPAL

(13) MATERIAL DE LA CALZADA
1 [ ] TIERRA
2 [ ] LASTRE
3 [ ] PIEDRA DE RIO
4 [ ] ADOQUIN
5 [X] ASFALTO O CEMENTO

(14) ACERA
1 [ ] NO TIENE
2 [X] ENCEMENTADO O PIEDRA DE RÍO
3 [ ] DE ADOQUIN O BALDOSA

REDES PÚBLICAS EN LA VÍA

(15) AGUA POTABLE
1 [ ] NO EXISTE
2 [X] SI EXISTE

(16) ALCANTARILLADO
1 [ ] NO EXISTE
2 [X] SI EXISTE

(17) ENERGÍA ELÉCTRICA
1 [ ] NO EXISTE
2 [X] SI EXISTE RED AÉREA
3 [ ] SI EXISTE RED SUBTERRANEA

(18) ALUMBRADO
1 [ ] NO EXISTE
2 [ ] INCANDECENTE
3 [X] DE SODIO O MERCURIO

SERVICIOS DEL LOTE

(20) AGUA POTABLE
1 [ ] NO EXISTE
2 [X] SI EXISTE

(21) DESAGÜES
1 [ ] NO EXISTE
2 [X] SI EXISTE

(22) ELECTRICIDAD
1 [ ] NO EXISTE
2 [X] SI EXISTE

CARACTERÍSTICAS FORMALES DEL LOTE

		SIN DECIMALES
(23)	ÁREA	0005
(24)	PERÍMETRO	0041
(25)	LONGITUD DEL FRENTE	0003
(26)	NÚMERO DE ESQUINAS	0

AVALÚO DEL LOTE _____

CROQUIS

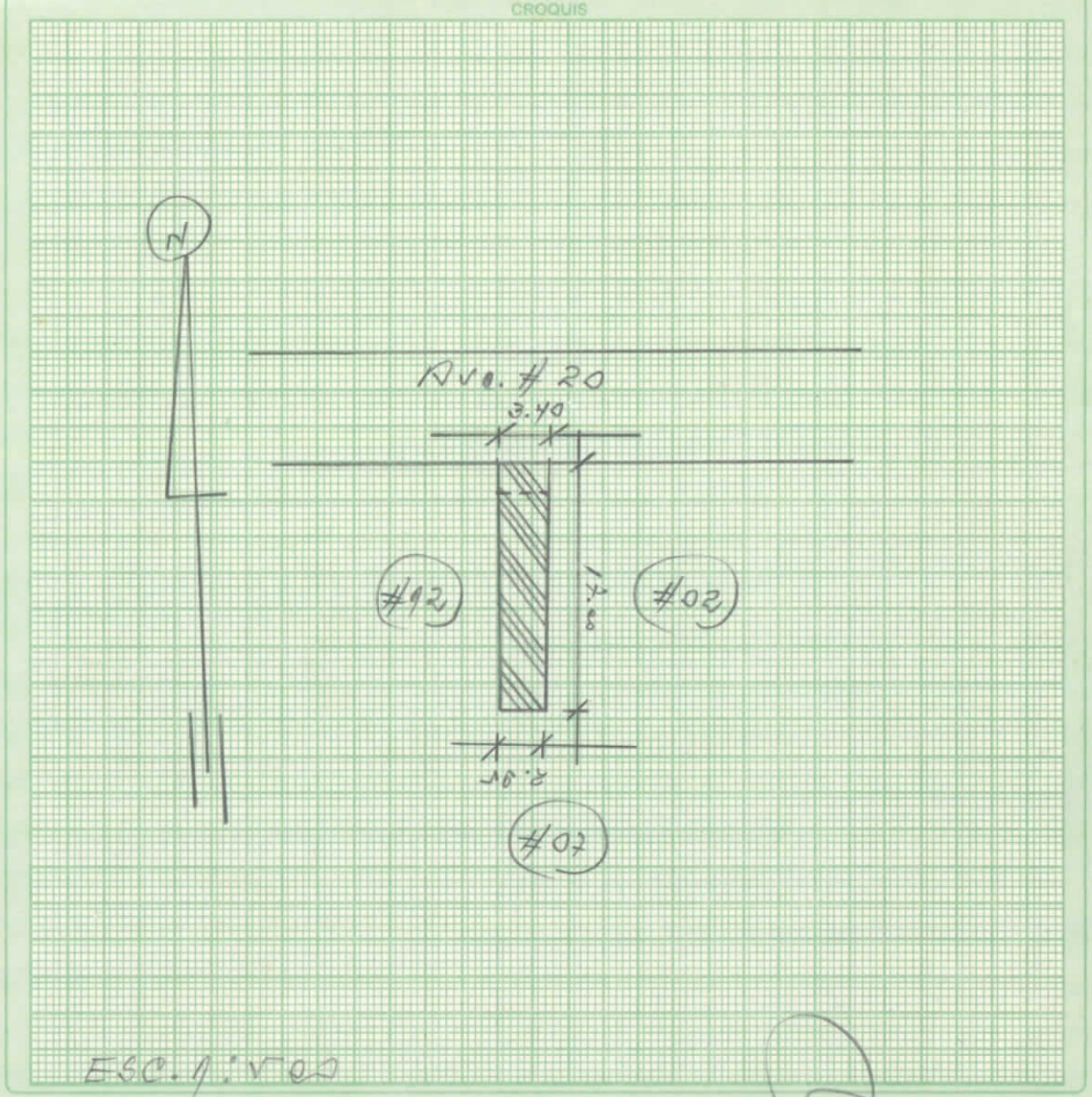

FORMA DE OCUPACIÓN DEL LOTE

(27)
sin edificación [ ] 1
con edificación [X] 2

USO DEL ÁREA SIN EDIFICACIÓN
(28)
sin uso [ ] 1
el mismo que en la construcción [ ] 2
otro uso [ ] 3

(29) otro uso
nombre _____ código _____

(30) NÚMERO DE BLOQUES 01

(31) NÚMERO DE BLOQUES _____

(32) TOTAL DE BLOQUES 01

observaciones
Vsevedo / III - 31/08
RGMantana

VIENE DE OTRA FICHA ( ) NO ( ) SI

MODO DE PROPIEDAD

1 ( ) UN SOLO PROPIETARIO
2 ( ) HERENCIA INDIVISA
3 ( ) VARIOS PROPIETARIOS

TENENCIA DE LA PROPIEDAD

1 ( ) OCUPA SOLO EL PROPIETARIO
2 ( ) EN ARRIENDO PARCIAL
3 ( ) EN ARRIENDO TOTAL
4 ( ) OTRO (ESPECIFIQUE)

DATOS DEL PROPIETARIO

PERSONERÍA	APELLIDOS	NOMBRES	CÉDULA DE IDENTIDAD O R.U.C.	materia	TÍTULO DE PROPIEDAD	fecha
CÓDIGO	DELGADO PACHAY	JUAN MANUEL Y	13-0030430-8	CUARTA	XII-30/88	
	JUANA MARIA FRANCO RODRIGUEZ		13-0030454-8			

DATOS DE LA CONSTRUCCIÓN (SOLO BLOQUES TERMINADOS)

MATERIALES (MARQUE UNA SOLA RESPUESTA POR CADA RUBRO DE OBRA)

Nº DEL BLOQUE	Nº DEL PISO	AREA DEL PISO	ESTRUCTURA: caña	ESTRUCTURA: madera	ESTRUCTURA: ladrillo o piedra	ESTRUCTURA: hormigón metal	PAREDES: no tiene	PAREDES: caña	PAREDES: madera o lata	PAREDES: enguinchado (bahareque)	PAREDES: ladrillo común	PAREDES: ladrillo industrial (bahareque)	PAREDES: tabique modular (vidrio, madera)	ENTREPISO INFERIOR O CONTRAPISO: tierra	ENTREPISO INFERIOR O CONTRAPISO: madera	ENTREPISO INFERIOR O CONTRAPISO: ladrillo	ENTREPISO INFERIOR O CONTRAPISO: piedra	ENTREPISO INFERIOR O CONTRAPISO: hormigón	PISO: tierra	PISO: madera o encementado	PISO: vinyl o granito fundido	PISO: baldosa	PISO: parquet o mayólica	PISO: alfombra	PISO: mármol marmetone	ENTREPISO SUPERIOR TECHO O CUBIERTA: caña	ENTREPISO SUPERIOR TECHO O CUBIERTA: cade(paja)	ENTREPISO SUPERIOR TECHO O CUBIERTA: madera	ENTREPISO SUPERIOR TECHO O CUBIERTA: zinc	ENTREPISO SUPERIOR TECHO O CUBIERTA: ruberoid	ENTREPISO SUPERIOR TECHO O CUBIERTA: asbesto cemento	ENTREPISO SUPERIOR TECHO O CUBIERTA: hormigón	ENTREPISO SUPERIOR TECHO O CUBIERTA: teja	TUMBADOS: sí tiene	TUMBADOS: no tiene
39	40	41				X					X							X		X											X			X	
1	1	VV	1	2	3	4	1	2	3	4	5	6	7	1	2	3	4	5	1	2	3	4	5	6	7	1	2	3	4	5	6	7	8	1	2
54	55	56				X					X							X		X											X			X	
1	2	VT8	1	2	3	4	1	2	3	4	5	6	7	1	2	3	4	5	1	2	3	4	5	6	7	1	2	3	4	5	6	7	8	1	2
69	70	71				X					X							X		X											X			X	
1	3	VT8	1	2	3	4	1	2	3	4	5	6	7	1	2	3	4	5	1	2	3	4	5	6	7	1	2	3	4	5	6	7	8	1	2
84	85	86																																	
			1	2	3	4	1	2	3	4	5	6	7	1	2	3	4	5	1	2	3	4	5	6	7	1	2	3	4	5	6	7	8	1	2
99	100	101																																	
			1	2	3	4	1	2	3	4	5	6	7	1	2	3	4	5	1	2	3	4	5	6	7	1	2	3	4	5	6	7	8	1	2
114	115	116																																	
			1	2	3	4	1	2	3	4	5	6	7	1	2	3	4	5	1	2	3	4	5	6	7	1	2	3	4	5	6	7	8	1	2
129	130	131																																	
			1	2	3	4	1	2	3	4	5	6	7	1	2	3	4	5	1	2	3	4	5	6	7	1	2	3	4	5	6	7	8	1	2
144	145	146																																	
			1	2	3	4	1	2	3	4	5	6	7	1	2	3	4	5	1	2	3	4	5	6	7	1	2	3	4	5	6	7	8	1	2
159	160	161																																	
			1	2	3	4	1	2	3	4	5	6	7	1	2	3	4	5	1	2	3	4	5	6	7	1	2	3	4	5	6	7	8	1	2
174	175	176																																	
			1	2	3	4	1	2	3	4	5	6	7	1	2	3	4	5	1	2	3	4	5	6	7	1	2	3	4	5	6	7	8	1	2
189	190	191																																	
			1	2	3	4	1	2	3	4	5	6	7	1	2	3	4	5	1	2	3	4	5	6	7	1	2	3	4	5	6	7	8	1	2
204	205	206																																	
			1	2	3	4	1	2	3	4	5	6	7	1	2	3	4	5	1	2	3	4	5	6	7	1	2	3	4	5	6	7	8	1	2
219	220	221																																	
			1	2	3	4	1	2	3	4	5	6	7	1	2	3	4	5	1	2	3	4	5	6	7	1	2	3	4	5	6	7	8	1	2
234	235	236																																	
			1	2	3	4	1	2	3	4	5	6	7	1	2	3	4	5	1	2	3	4	5	6	7	1	2	3	4	5	6	7	8	1	2
249	250	251																																	
			1	2	3	4	1	2	3	4	5	6	7	1	2	3	4	5	1	2	3	4	5	6	7	1	2	3	4	5	6	7	8	1	2
264	265	266																																	
			1	2	3	4	1	2	3	4	5	6	7	1	2	3	4	5	1	2	3	4	5	6	7	1	2	3	4	5	6	7	8	1	2

INDICADORES GENERALES

Nº DEL BLOQUE	Nº DEL PISO	VENTANAS: no tiene	VENTANAS: caña	VENTANAS: tablero o lata	VENTANAS: madera y vidrio	VENTANAS: bloque ornamental	VENTANAS: madera tipo chazas o hierro	VENTANAS: aluminio	VENTANAS: madera fina	VENTANAS: aluminio color	AGUA: no tiene	AGUA: sobrepuestas	AGUA: empotradas	ELECTRICIDAD: no tiene	ELECTRICIDAD: sobrepuestas	ELECTRICIDAD: empotradas	EQUIPO ESPECIAL: no tiene	EQUIPO ESPECIAL: tiene de 2º orden	EQUIPO ESPECIAL: tiene de 1º orden	ESTADO DE CONSERVACIÓN GENERAL: bueno	ESTADO DE CONSERVACIÓN GENERAL: regular	ESTADO DE CONSERVACIÓN GENERAL: mala	ESTADO DE CONSERVACIÓN GENERAL: ruina	AÑO DE CONSTRUCCIÓN O RECONSTRUCCIÓN
39	40							X					X			X	X			X				53
1	1	1	2	3	4	5	6	7	8	9	1	2	3	1	2	3	1	2	3	1	2	3	4	I.
54	55							X					X			X	X			X				68
1	2	1	2	3	4	5	6	7	8	9	1	2	3	1	2	3	1	2	3	1	2	3	4	I.
69	70							X					X			X	X			X				83
1	3	1	2	3	4	5	6	7	8	9	1	2	3	1	2	3	1	2	3	1	2	3	4	I.
84	85																							98
		1	2	3	4	5	6	7	8	9	1	2	3	1	2	3	1	2	3	1	2	3	4	I.
99	100																							113
		1	2	3	4	5	6	7	8	9	1	2	3	1	2	3	1	2	3	1	2	3	4	I.
114	115																							128
		1	2	3	4	5	6	7	8	9	1	2	3	1	2	3	1	2	3	1	2	3	4	I.
129	130																							143
		1	2	3	4	5	6	7	8	9	1	2	3	1	2	3	1	2	3	1	2	3	4	I.
144	145																							158
		1	2	3	4	5	6	7	8	9	1	2	3	1	2	3	1	2	3	1	2	3	4	I.
159	160																							173
		1	2	3	4	5	6	7	8	9	1	2	3	1	2	3	1	2	3	1	2	3	4	I.
174	175																							188
		1	2	3	4	5	6	7	8	9	1	2	3	1	2	3	1	2	3	1	2	3	4	I.
189	190																							203
		1	2	3	4	5	6	7	8	9	1	2	3	1	2	3	1	2	3	1	2	3	4	I.
204	205																							218
		1	2	3	4	5	6	7	8	9	1	2	3	1	2	3	1	2	3	1	2	3	4	I.
219	220																							233
		1	2	3	4	5	6	7	8	9	1	2	3	1	2	3	1	2	3	1	2	3	4	I.
234	235																							248
		1	2	3	4	5	6	7	8	9	1	2	3	1	2	3	1	2	3	1	2	3	4	I.
249	250																							263
		1	2	3	4	5	6	7	8	9	1	2	3	1	2	3	1	2	3	1	2	3	4	I.
264	265																							278
		1	2	3	4	5	6	7	8	9	1	2	3	1	2	3	1	2	3	1	2	3	4	I.

AVALÚO TOTAL DE LA CONSTRUCCIÓN (SIN CENTAVOS)

AVALÚO DE LA PROPIEDAD (SIN CENTAVOS) VALOR DEL LOTE MÁS VALOR DE LA CONSTRUCCIÓN

levantamiento					
FECHA	NOMBRE DEL EMPADRONADOR	FIRMA	FECHA	NOMBRE DEL REVISOR DE CAMPO	FIRMA
III-31/88	Rafael Santana				
FECHA	NOMBRE DEL SUPERVISOR	FIRMA	FECHA	NOMBRE DEL SUPERVISOR DE OFICINA	FIRMA

observaciones

GRÁFICAS "GUEVARA" -0897- FONO 613080