MUNICIPIO DE MANTA
CATASTRO URBANO

FICHA CATASTRAL PARA INMUEBLES QUE NO ESTAN BAJO EL REGIMEN DE PROPIEDAD HORIZONTAL

IDENTIFICACION Y DATOS DE LOCALIZACION

ESTA BAJO REGIMEN DE PROPIEDAD HORIZONTAL ○ NO ○ SI

REFERENCIA AL SISTEMA CARTOGRAFICO

CLAVE CATASTRAL ① ② ③ ④ ⑤ ⑥ 3 / 1 / 1 / 2 / 12

HOJA N°

DIRECCION: barrio 13; calle 112 - 09; 101 - 4 / 8

DATOS GENERALES
⑦ ZONA SEGUN CALIDAD DE SUELO
⑧ ZONA HOMOGENEA
⑨ ZONA SEGUN VALOR

⑩ CODIFICAR LA DIRECCION PRIMERO LA CALLE LUEGO EL NUMERO

DATOS DEL LOTE

FRENTES ⑪ 1 NUMERO DE CALLES A LAS CUALES DA EL LOTE DE FRENTE

⑫ ACCESO AL LOTE (MARCAR SOLO EL DE MAYOR JERARQUIA)
1 LOTE INTERIOR
2 POR PASAJE PEATONAL
3 POR PASAJE VEHICULAR
4 POR CALLE ✓
5 POR AVENIDA
6 POR EL MALECON
7 POR LA PLAYA

⑲ DESNIVEL CON RELACION A LA RASANTE DE LA VIA DE ACCESO
SOBRE LA RASANTE
METROS
BAJO LA RASANTE

CERRAMIENTO
HORMIGON ARMADO
MADERA
CAÑA
OTRO

CARACTERISTICAS DE LA VIA PRINCIPAL

⑬ MATERIAL DE LA CALZADA
1 TIERRA
2 LASTRE
3 PIEDRA
4 ADOQUIN
5 PAVIMENTO

⑭ ACERAS
NO TIENE ✓

⑮ AGUA POTABLE
NO EXISTE
SI EXISTE

⑯ ALCANTARILLADO
1 NO EXISTE
2 SI EXISTE

⑰ ENERGIA ELECTRICA
1 NO EXISTE
2 SI EXISTE RED AEREA
3 SI EXISTE RED SUBTERRANEA

⑱ ALUMBRADO PUBLICO
1 NO EXISTE
2 INCANDESCENTE
3 DE SODIO O MERCURIO

SERVICIOS DEL LOTE

⑳ AGUA POTABLE
1 NO EXISTE
2 SI EXISTE

㉑ ALCANTARILLADO

㉒ ENERGIA ELECTRICA

DATOS DIMENSIONALES DEL LOTE
㉓ AREA
㉔ FONDO
㉕ LONGITUD DEL FRENTE
㉖ NUMERO DE ESQUINAS

AVALUO DEL LOTE

CROQUIS

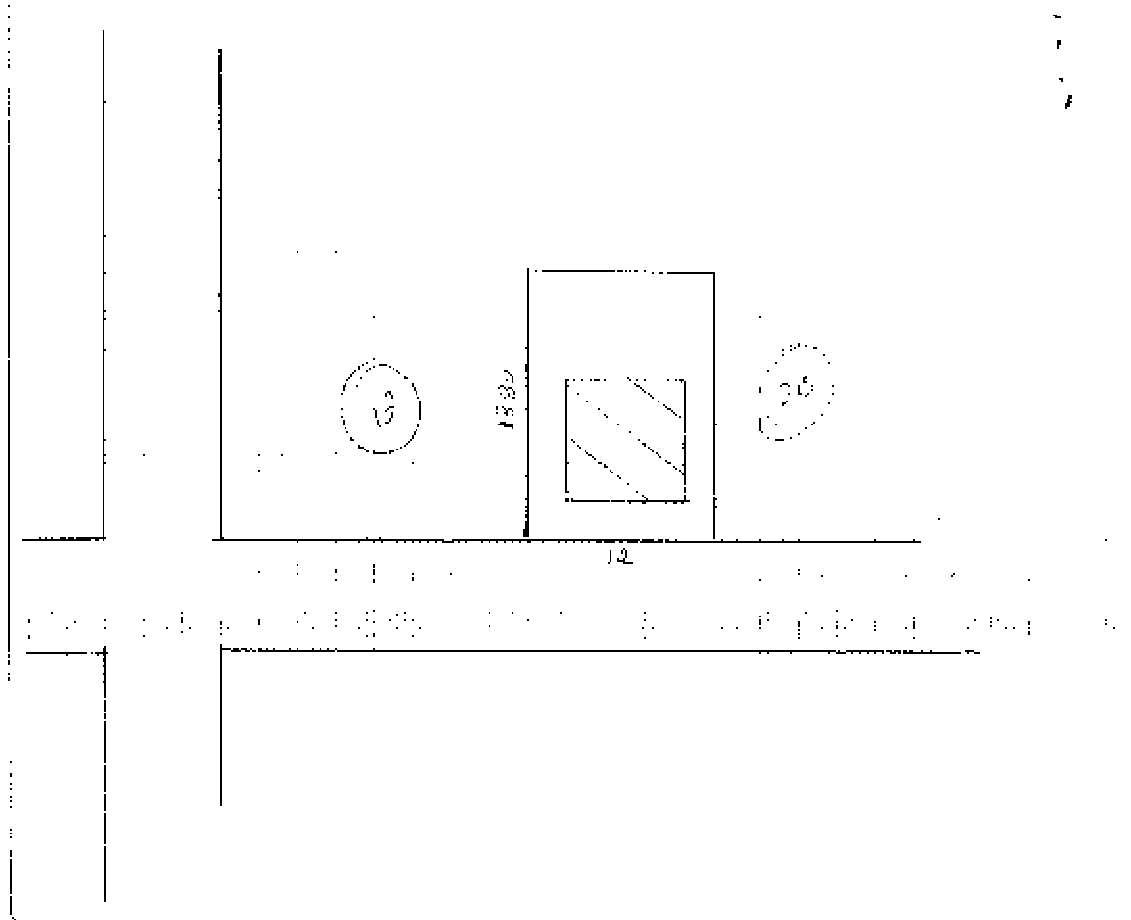

FORMA DE OCUPACION DEL LOTE

㉗ NUMERO DE BLOQUES
NUMERO DE BLOQUES EN CONSTRUCCION
TOTAL DE BLOQUES

㉘ OTRO USO

㉙ NOMBRE / CODIGO

MODO DE PROPIEDAD	TENENCIA DE LA PROPIEDAD
1 [ ] UN SOLO PROPIETARIO	1 [ ] OCUPA SOLO EL PROPIETARIO
2 [ ] HERENCIA INDIVISA	2 [ ] EN ARRIENDO PARCIAL
3 [ ] VARIOS PROPIETARIOS	3 [ ] EN ARRIENDO TOTAL
	4 [ ] OTROS (ESPECIFIQUE)

DATOS DEL PROPIETARIO

PERSONERIA	APELLIDOS / NOMBRES	CEDULA DE IDENTIDAD O R.U.C.	TITULO DE PROPIEDAD – NOTARIA	FECHA
	MACIAS CEDEÑO BETTY ALEXANDRA			
			[illegible]	25-02-91
	[illegible] MACIAS FREDIS ALEXANDER	1312440567	[illegible]	
CODIGO [ ]				

DATOS DE LA CONSTRUCCION (SOLO BLOQUES TERMINADOS)

MATERIALES (MARQUE UNA SOLA RESPUESTA PARA CADA RUBRO DE OBRA) — INDICADORES GENERALES

Nº DEL BLOQUE	Nº DEL PISO	AREA DEL PISO	ESTRUCTURA (1 caña, 2 madera, 3 ladrillo o piedra, 4 horm. armado, 5 metal)	PAREDES (1 no tiene, 2 caña, 3 madera o lata, 4 fibra, 5 ladrillo o cemento, 6 adobe o bahareque, 7 fabricadas modulares (vidrio, madera, etc))	ENTRE PISO INFERIOR O CONTRAPISO (1 tierra, 2 madera, 3 ladrillo, 4 piedra, 5 hormigón)	PISO (1 tierra, 2 cemento, 3 madera, 4 vidrio o granito fundido, 5 baldosa, 6 cerámica, 7 parquet o mayólica, 8 parquet o mayólica, 9 mármol o alfombra)	ENTREPISO SUPERIOR TECHO O CUBIERTA (1 caña, 2 cade (paja), 3 madera, 4 zinc, 5 ruberoid, 6 asbesto cemento, 7 hormigón armado, 8 teja)	TUMBADOS (1 no tiene, 2 si tiene)	VENTANAS (1 no tiene, 2 caña, 3 tablero o lata, 4 madera y vidrio, 5 bloque ornamental, 6 madera tipo chazas o hierro, 7 aluminio, 8 madera fina, 9 aluminio de color)	AGUA (1 no tiene, 2 sobrepuestas, 3 empotradas)	ELECTRICIDAD (1 no tiene, 2 sobrepuestas, 3 empotradas)	EQUIPO ESPECIAL (1 no tiene, 2 piscina, 3 cuarto de máquinas)	ESTADO DE CONSERVACION GENERAL (1 buena, 2 regular, 3 mala, 4 ruina)	AÑO DE CONSTRUCCION O RECONSTRUCCION
(39) 1	(40) 1	(41) 57	2 (madera)	2 (caña)	4 (piedra)	2 (cemento)	4 (zinc)	1 (no tiene)	4 (madera y vidrio)	2 (sobrepuestas)	2 (sobrepuestas)	1 (no tiene)	1 (buena)	(53) 1. 39
(54)	(55)	(56)												(68) 1.
(69)	(70)	(71)												(83) 1.
(84)	(85)	(86)												(98) 1.
(99)	(100)	(101)												(113) 1.
(114)	(115)	(116)												(128) 1.
(129)	(130)	(131)												(143) 1.
(144)	(145)	(146)												(158) 1.
(159)	(160)	(161)												(173) 1.
(174)	(175)	(176)												(188) 1.
(189)	(190)	(191)												(203) 1.
(204)	(205)	(206)												(218) 1.
(219)	(220)	(221)												(233) 1.
(234)	(235)	(236)												(248) 1.
(249)	(250)	(251)												(263) 1.
(264)	(265)	(266)												(278) 1.

AVALUO TOTAL DE LA PROPIEDAD (sin centavos) [ ]

AVALUO DE LA PROPIEDAD (sin centavos) VALOR DEL LOTE MAS VALOR DE LA CONSTRUCCION [ ]

Levantamiento

FECHA	NOMBRE DEL EMPADRONADOR	FIRMA	FECHA	NOMBRE DEL REVISOR DE CAMPO	FIRMA
FECHA	NOMBRE DEL SUPERVISOR	FIRMA	FECHA	NOMBRE DEL SUPERVISOR DE OFICINA	FIRMA

OBSERVACIONES:

REPUBLICA DEL ECUADOR

NOTARIA PUBLICA CUARTA

DEL

CANTON MANTA

TESTIMONIO DE ESCRITURA

De _____

_____

Otorgada por _____

_____

A favor de _____

_____

Cuantía _____

Autorizado por la Notaria

ABG. ELSYE CEDEÑO MENÉNDEZ

Registro _____ ***No.*** _____

Manta, a ____ ***de*** _____ ***de*** _____

CODIGO : 2014.13.05.04.P8350

COMPRAVENTA: OTORGAN LOS SEÑORES FREDIS EDMUNDO INTRIAGO MENDOZA Y SEÑORA KETIY ALEXANDRA MACIAS CEDEÑO; A FAVOR DEL SEÑOR FREDIS ALEXANDER INTRIAGO MACIAS.

CUANTIA : USD $ 15,310.52

En la ciudad de San Pablo de Manta, cabecera del cantón Manta, Provincia de Manabí, República del Ecuador hoy día lunes veintidós de diciembre del año dos mil catorce, ante mí **ABOGADA ELSYE CEDEÑO MENÉNDEZ**, Notaria Pública Cuarta del Cantón Manta, comparecen y declaran por una parte, en calidad de "VENDEDORES" los señores FREDIS EDMUNDO INTRIAGO MENDOZA y señora KETIY ALEXANDRA MACIAS CEDEÑO, casados entre sí, respectivamente, por sus propios derechos, a quienes de conocer doy fe, en virtud de haberme exhibidos sus cédulas de ciudadanía que corresponden a los números uno tres cero cuatro cinco siete cuatro cero seis quince dos y, uno tres cero seis cuatro cuatro cuatro uno cinco quince siete, respectivamente, cuyas copias fotostáticas debidamente certificadas por mí agrego a esta escritura pública, y manifiestan que de nacionalidad ecuatoriana, mayores

de edad, domiciliados en esta ciudad de Manta; y, por otra parte, en calidad de "COMPRADOR", el señor **FREDIS ALEXANDER INTRIAGO MACIAS**, de estado civil soltero, a quien doy fe de conocer en virtud de haberme exhibido su cédula de ciudadanía que corresponde a los números uno tres uno dos uno cuatro cero cinco seis guión siete, cuya copia fotostática debidamente certificada por mí, agrego a esta escritura, como documento habilitante. El Comprador es de nacionalidad ecuatoriana, mayor de edad, domiciliado en esta ciudad de Manta. Advertidos que fueron los comparecientes por mí la Notaria, de los efectos y resultados de esta escritura, así como examinados que fueron en forma aislada y separada, de que comparecen al otorgamiento de esta escritura de **COMPRAVENTA**, sin coacción, amenazas, temor reverencial ni promesa o seducción, me piden que eleve a categoría de Escritura Pública, el texto de la minuta, cuyo tenor literario es como sigue: **SEÑORA NOTARIA.-** En el Registro de Escrituras Públicas a su cargo, sírvase incorporar una en la que conste un contrato de **COMPRAVENTA**, contenido en las siguientes cláusulas: **PRIMERA: INTERVINIENTES.-** Intervienen al otorgamiento y suscripción del presente contrato, por una parte los

señores **FREDIS EDMUNDO INTRIAGO MENDOZA** y señora **KETTY ALEXANDRA MACIAS CEDEÑO**, por sus propios derechos, a quienes en lo posterior denominaremos "VENDEDORES"; y, por otra parte, el señor **FREDIS ALEXANDER INTRIAGO MACIAS**, soltero, por sus propios derechos, a quien en lo posterior denominaremos "EL COMPRADOR". **SEGUNDA: ANTECEDENTES.-** Declaran los Vendedores, que son dueños y propietarios de un cuerpo de terreno que se encuentra ubicado en la parroquia Eloy Alfaro del cantón Manta, adquirido por Compra que le hiciera al Ilustre Municipio de Manta, mediante contrato de compraventa – Patrimonio familiar, realizada en la Notaría Primera del cantón Manta, el veinticinco de febrero de mil novecientos noventa e inscrita en el Registro de la Propiedad del cantón Manta el veintiocho de febrero de mil novecientos noventa y uno, terreno que tiene las siguientes medidas y linderos: **POR EL FRENTE:** Doce metros calle trescientos dieciocho; **POR ATRÁS:** Doce metros señora Nila Lozano; **POR EL COSTADO DERECHO:** Dieciocho metros ochenta centímetros señor Isauro Macías; y **POR EL COSTADO IZQUIERDO:** Dieciocho metros ochenta centímetros, señor Ulbio Macías.- Con fecha treinta de marzo del dos mil siete se encuentra extinguido el patrimonio familiar mediante escritura realizada el once de enero del dos mil siete.- **TERCERA: COMPRAVENTA.-** Con los antecedentes expuestos y mediante el presente contrato

LOS VENDEDORES, tienen a bien dar en venta real y enajenación perpetua con traspaso de dominio, a favor del Comprador, señor **FREDIS ALEXANDER INTRIAGO MACIAS**, el lote de terreno que se ha descrito e individualizado en la clausula segunda de los antecedentes, ubicado en la parroquia Eloy Alfaro, manzana Ochenta y nueve, lote número Uno – A, del cantón Manta.- No obstante de determinarse sus mensuras, la venta se la realiza en el estado en que se encuentra el bien, bajo los linderos ya determinados, cualesquiera que sea su cabida.- **CUARTA: PRECIO.-** El precio de la presente venta pactado de mutuo acuerdo por los contratantes es por la suma de **QUINCE MIL TRESCIENTOS DIEZ DOLARES CON CINCUENTA Y DOS CENTAVOS DE DÓLAR**, valor que el Comprador entrega en este acto a los Vendedores, quienes declaran recibirlo al contado, en dinero efectivo, a su entera satisfacción y sin tener en lo posterior ningún reclamo que hacer por tal concepto, renunciando inclusive a la acción por lesión enorme. **QUINTA: DEL SANEAMIENTO.-** La venta de este bien inmueble se hace como cuerpo cierto en el estado en que actualmente se encuentra la propiedad vendida, con todos sus derechos, usos, costumbres, servidumbres activas y pasivas, y sin ninguna limitación del dominio que pueda obstaculizar el

libre ejercicio del mismo por parte del adquirente, quien declara que conoce muy bien la propiedad que compra. Sin perjuicio de lo anterior, los vendedores, se obligan al saneamiento por los vicios redhibitorios y por la evicción de ley. **SEXTA: DOMICILIO.-** Las partes contratantes de mutuo acuerdo, señalan su domicilio en la ciudad de Manta, para los efectos legales que se deriven del presente Contrato. **SEPTIMA: AUTORIZACIÓN PARA INSCRIBIR.-** Se faculta al portador de la copia autorizada de esta Escritura, para requerir del Señor Registrador de la Propiedad correspondiente, las inscripciones y anotaciones que por Ley corresponden. **LAS DE ESTILO.-** Sírvase usted Señora Notaria, agregar las demás cláusulas de estilo que sean necesarias para la validez y perfección de la presente Escritura Pública.- Hasta aquí la minuta que junto con los documentos anexos y habilitantes que se incorpora queda elevada a escritura pública con todo el valor legal, y que los compareciente aceptan en todas y cada una de sus partes, minuta que está firmada por el Abogado WALTER GARCIA GOMEZ matrícula número: Trece guion dos mil tres guion noventa y siete Foro de Abogados, para la celebración de la presente escritura se observaron los preceptos y

requisitos previstos en la ley notarial; y, leída que les fue a los comparecientes por mi la notaria, se ratifican y firman conmigo en unidad de acto, de todo cuanto DOY FE.-

FREDIS EDMUNDO INTRIAGO MENDOZA
C.C.No. 130457406-2

KETTY ALEXANDRA MACIAS CEDEÑO
C.C.No.- 130644415-7

FREDIS ALEXANDER INTRIAGO MACIAS
C.C.No. 131214056-7

LA NOTARIA.-

REPÚBLICA DEL ECUADOR
DIRECCIÓN GENERAL DE REGISTRO CIVIL
IDENTIFICACIÓN Y CEDULACIÓN

130457406-2

CÉDULA DE CIUDADANÍA
APELLIDOS Y NOMBRES
INTRIAGO MENDOZA
FREDIS EDMUNDO
LUGAR DE NACIMIENTO
MANABI
PORTOVIEJO
PUEBLO NUEVO
FECHA DE NACIMIENTO 1964-04-19
NACIONALIDAD ECUATORIANA
SEXO M
ESTADO CIVIL CASADO
KETTY ALEXANDRA
MACIAS CEDEÑO

INSTRUCCIÓN BACHILLERATO
PROFESIÓN / OCUPACIÓN ESTUDIANTE
V4047V4242
APELLIDOS Y NOMBRES DEL PADRE
INTRIAGO BLADIC
APELLIDOS Y NOMBRES DE LA MADRE
MENDOZA LAURA
LUGAR Y FECHA DE EXPEDICIÓN
MANTA
2014-06-23
FECHA DE EXPIRACIÓN
2024-06-23

047

047 - 0144
NÚMERO DE CERTIFICADO
1304574062
CÉDULA
INTRIAGO MENDOZA FREDIS EDMUNDO

MANABI
PROVINCIA
MANTA
CANTÓN
MANTA
CIRCUNSCRIPCIÓN
PARROQUIA
ZONA
PRESIDENTA DE LA JUNTA

REPÚBLICA DEL ECUADOR
DIRECCIÓN GENERAL DE REGISTRO CIVIL, IDENTIFICACIÓN Y CEDULACIÓN

CÉDULA DE CIUDADANÍA No. 130644415-7
APELLIDOS Y NOMBRES
MACIAS CEDEÑO
KETTY ALEXANDRA
LUGAR DE NACIMIENTO
MANABI
SANTA ANA
SANTA ANA
FECHA DE NACIMIENTO 1971-04-06
NACIONALIDAD ECUATORIANA
SEXO F
ESTADO CIVIL CASADA
FREDIS EDMUNDO
INTRIAGO MENDOZA

INSTRUCCIÓN
BACHILLERATO
PROFESIÓN / OCUPACIÓN
QUEHACER. DOMESTICOS
E233310222
APELLIDOS Y NOMBRES DEL PADRE
MACIAS ISAURO CLEMENTE
APELLIDOS Y NOMBRES DE LA MADRE
CEDEÑO ANA BARBARA TEOLINDA
LUGAR Y FECHA DE EXPEDICIÓN
MANTA
2013-04-06
FECHA DE EXPIRACIÓN
2023-04-06
DIRECTOR GENERAL
FIRMA DEL CEDULADO

REPÚBLICA DEL ECUADOR
CONSEJO NACIONAL ELECTORAL

013
013 - 0136
NÚMERO DE CERTIFICADO
1306444157
CÉDULA
MACIAS CEDEÑO KETTY ALEXANDRA
MANABI
PROVINCIA
MANTA
CANTON
CIRCUNSCRIPCIÓN 2
ELOY ALFARO
PARROQUIA
1
ZONA
(f.) PRESIDENTE DE LA JUNTA

22856

Avenida 4 y Calle 11

Conforme a la solicitud Número: 95958, certifico hasta el día de hoy la Ficha Registral Número 22856:

INFORMACIÓN REGISTRAL

Fecha de Apertura: *martes, 20 de julio de 2010*
Parroquia: Eloy Alfaro
Tipo de Predio: Urbano
Cód.Catastral/Rol/Ident.Predial: XXXXXXXXXXXXXXXXXXXXXXXXX

LINDEROS REGISTRALES:

Un cuerpo de terreno que se encuentra ubicado en la parroquia Eloy Alfaro dentro de los siguientes linderos y dimensiones.POR EL FRENTE, doce metros calle trescientos dieciocho. POR ATRÁS: doce metros Sra. Nila Lozano . POR EL COSTADO DERECHO, dieciocho metros ochenta centímetros Sr. Isauro Macias. POR EL COSTADO IZQUIERDO, dieciocho metros ochenta centímetros Sr. Ulbio Macias. SOLVENCIA .En una revision hecha en los libros respectivos consta que el predio descrito se encuentra libre de gravamen.

RESUMEN DE MOVIMIENTOS REGISTRALES:

Libro	Acto	Número y fecha de inscripción		Folio Inicial
Compra Venta	Compraventa - Patrimonio Familiar	442	28/02/1991	2.067

MOVIMIENTOS REGISTRALES:

REGISTRO DE COMPRA VENTA

1 Compraventa - Patrimonio Familiar

Inscrita el : jueves, 28 de febrero de 1991

Tomo: 1 Folio Inicial: 2.067 - Folio Final: 2.069

Número de Inscripción: 442 Número de Repertorio: 747

Oficina donde se guarda el original: Notaría Primera

Nombre del Cantón: Manta

Fecha de Otorgamiento/Providencia: domingo, 25 de febrero de 1990

Escritura/Juicio/Resolución:

Fecha de Resolución:

a.- Observaciones:

escritura de Compraventa-Patrimonio Familiar. Un cuerpo de terreno que se encuentra ubicado en la parroquia

E L O Y A L F A R O

Actualmente se encuentra cancelado el Patrimonio Familiar con fecha 30 de Marzo del 2007 bajo el N. 591 mediante escritura [illegible] de Enero de 2007 ante el Notario Primero de Manta

[illegible]

Comprador	80-0000000041995 Macias Cedeño Ketty Alexandra	Soltero	Manta
Vendedor	80-0000000000151 Ilustre Municipalidad de Manta		Manta

TOTAL DE MOVIMENTOS CERTIFICADOS:

Libro	*Número de Inscripciones*	*Libro*	*Número de Inscripciones*
Compra Venta	1		

Los movimientos Registrales que constan en esta Ficha son los únicos que se refieren al predio que se certifica.

Cualquier enmendadura, alteración o modificación al texto de este certificado lo invalida.

Emitido a las: 15:49:28 del jueves, 18 de diciembre de 2014

A petición de:

Elaborado por : Zayda Azucena Saltos Pachay
130730043-2

Validez del Certificado 30 días, Excepto que se diera un traspaso de dominio o se emitiera un gravamen.

El interesado debe comunicar cualquier error en este Documento al Registrador de la Propiedad.

Abg. Jaime E. Delgado Intriago
Firma del Registrador

Empresa Pública Municipal Registro de la Propiedad de Manta-EP
18 DIC. 2014

CIUDADANIA 1312140567

INTRIAGO MACIAS FREDIS ALEXANDER

MANABI/MANTA/MANTA

17 ENERO 1992

001- 0165 00330 M

MANABI/ MANTA

MANTA 1992

ECUATORIANA

SOLTERO

SECUNDARIA ESTUDIANTE

FREDIS EDUARDO INTRIAGO

KETTY ALEXANDRA

MANTA

15/10/2024

0100103

011

011 - 0041 1312140567

CÉDULA

INTRIAGO MACIAS FREDIS ALEXANDER

MANABI

MANTA ELOY ALFARO

CUERPO DE BOMBEROS DE MANTA

Emergencias Teléfono: 911

RUC: 1360020070001
Dirección: Avenida 11 entre Calles 11 y 12
Teléfono: 2621777 - 2611747
Manta - Manabí

COMPROBANTE DE PAGO

000031868

CERTIFICADO DE SOLVENCIA

DATOS DEL CONTRIBUYENTE

CI/RUC: 1309444157
NOMBRES: MACIAS CEDEÑO KETTY ALEXANDRA
RAZÓN SOCIAL:
DIRECCIÓN: MZ-89 LT. 1-A P. ELOY ALFARO

DATOS DEL PREDIO

CLAVE CATASTRAL:
AVALÚO PROPIEDAD:
DIRECCIÓN PREDIO:

REGISTRO DE PAGO

N° PAGO: 337758
CAJA: MARGARITA ANCHUNDIA L
FECHA DE PAGO: 19/12/2014 15:47:19

DESCRIPCIÓN	VALOR
VALOR	3.00
TOTAL A PAGAR	3.00

VALIDO HASTA: jueves, 19 de marzo de 2015
CERTIFICADO DE SOLVENCIA

ORIGINAL CLIENTE

ESTE COMPROBANTE NO TENDRÁ VALIDEZ SIN EL REGISTRO DE PAGO

Gobierno Autónomo Descentralizado
Municipal del Cantón Manta
Ruc: 1360000980001
Dirección: Av. 11 y Calle 9 - Tel.: 2611-472 / 2611-473

TÍTULO DE CRÉDITO No. 000320226

12/22/2014 12:09

OBSERVACIÓN	CODIGO CATASTRAL	AREA	AVALUO	CONTROL	TITULO Nº
Una escritura pública de COMPRA VENTA DE SOLAR Y CONSTRUCCIÓN ubicada en MANTA en la parroquia ELOY ALFARO	3-12-12-42-000	225.00	15370.32	156242	320226

VENDEDOR

C.C / R.U.C.	NOMBRE O RAZON SOCIAL	DIRECCIÓN
1309444157	MACIAS CEDEÑO KETTY ALEXANDRA	MZ-89 LT 1-A PARROQUIA ELOY ALFARO

ADQUIRIENTE

C.C / R.U.C.	NOMBRE O RAZON SOCIAL	DIRECCIÓN
[illegible]	[illegible]	S/N

ALCABALAS Y ADICIONALES

CONCEPTO	VALOR
Impuesto principal	153.[illegible]
Junta de Beneficencia de Guayaquil	[illegible]
TOTAL A PAGAR	1[illegible]
VALOR PAGADO	[illegible]
SALDO	0.[illegible]

EMISION: 12/22/2014 12:09 MARIA JOSE ZAMORA MERA

SALDO SUJETO A VARIACIÓN POR REGULACIONES DE LEY

GOBIERNO AUTONOMO DESCENTRALIZADO MUNICIPAL DEL CANTON MANTA

DIRECCIÓN DE AVALUOS, CATASTRO Y REGISTROS

No. Certificación: 119259

Nº 0119259

CERTIFICADO DE AVALÚO

ESPECIE VALORADA USD 1,25

No. Electrónico: 27547

Fecha: 19 de diciembre de 2014

El suscrito Director de Avalúos, Catastros y Registros Certifica: Que revisando el Catastro de Predios en vigencia, en el archivo existente se constató que:

El Predio de la Clave: 3-12-12-42-000

Ubicado en: MZ-39 LT 1-A PARROQUIA ELOY ALFARO

Área total del predio según escritura:

Área Total de Predio: 225.60 M2

Perteneciente a:

Documento Identidad	*Propietario*
1306444157	*MACIAS CEDEÑO KETTY ALEXANDRA*

CUYO AVALÚO VIGENTE EN DÓLARES ES DE:

TERRENO:	6768.00
CONSTRUCCIÓN:	8542.52
	15310.52

Son: QUINCE MIL TRESCIENTOS DIEZ DOLARES CON CINCUENTA Y DOS CENTAVOS

"Este documento no constituye reconocimiento, fraccionamiento u otorgamiento de la titularidad del predio, solo expresa el valor del suelo actual, de acuerdo a la Ordenanza de Aprobación del Plano del Valor del Suelo, sancionado el 27 de diciembre del año 2013, conforme a lo establecido en la Ley, que rige para el bienio 2014 – 2015"

Ing. David Cedeño Ruperti

Director de Avalúos, Catastros y Registros

Impreso por

GOBIERNO AUTONOMO DESCENTRALIZADO MUNICIPAL
DEL CANTON MANTA

Nº 00069022

ESPECIE VALORADA
USD 1,25

LA DIRECCION FINANCIERA DEL GOBIERNO AUTONOMO DESCENTRALIZADO MUNICIPAL DEL CANTON MANTA

A petición verbal de parte interesada, CERTIFICA: Que revisado el Catastro de Predios URBANO en vigencia, se encuentra registrada una propiedad que consiste en SOLAR Y CONSTRUCCIÓN MACIAS CEDEÑO KETTY ALEXANDRA perteneciente MZ 89 LT. 1 A PARROQUIA ELOY ALFARO ubicada AVALUO COMERCIAL PRESENTE $15310.52 QUINCE MIL TRESCIENTOS DIEZ 52/100 DOLARES. cuyo CERTIFICADO OTORGADO PARA TRÁMITE DE COMPRAVENTA asciende a la cantidad de NO CAUSA IMP. DE UTILIDADES POR TENER LA ULTIMA TRANSFERENCIA DE DOMINIO EN EL AÑO 1991

MPARRAGA

22 DICIEMBRE 2014

Manta, de del 20

Director Financiero Municipal

GOBIERNO AUTONOMO DESCENTRALIZADO MUNICIPAL
DEL CANTON MANTA

Nº 0097716

USD 1,25

LA TESORERIA DEL GOBIERNO AUTONOMO DESCENTRALIZADO MUNICIPAL DEL CANTON MANTA

A petición verbal de parte interesada. CERTIFICA: Que revisado el archivo de la Tesorería Municipal que corre a mi cargo, no se ha encontrado ningún Título de Crédito pendiente de pago por concepto de Impuestos, Tasas y Tributos Municipales a cargo de :

MACIAS CEDEÑO KETTY ALEXANDRA

Por consiguiente se establece que no es deudor de esta Municipalidad

Manta, 19 de DICIEMBRE de 2014

VALIDO PARA LA CLAVE
3121242000 MZ-89 LT. 1-A PARROQUIA ELOY ALFARO
Manta, diez y nueve de diciembre dos mil catorce

Srta. Juliana Rodríguez
RECAUDACIÓN

ESTAS 4 HOJAS ESTÁN
RUBRICADAS POR MI
Ab. Elsye Cedeño Menéndez

COPIA AUTORIZADA Y ANOTADA CONFORME CON SU ORIGINAL CONSTANTE EN EL PROTOCOLO A MI CARGO, AL QUE ME REMITO Y A PETICION DE PARTE INTERESADA, CONFIERO **PRIMER** TESTIMONIO ENTREGADO EL MISMO DIA DE SU OTORGAMIENTO.- CODIGO: **2014.13.08.04.P8350.- DOY FE.-**

Abg. Elsye Cedeño Menéndez
Notaria Pública Cuarta
Manta - Ecuador

DIRECCIÒN DE AVALUOS, CATASTRO Y REGISTROS	
FECHA DE INGRESO:	FECHA DE ENTREGA:
CLAVE CATASTRAL:	
NOMBRES y/o RAZON:	31212 42000
CEDULA DE IDENT. y/o RUC.:	
CELUAR TLFNO.:	

RUBROS

IMPUESTO PRINCIPAL:	
SOLAR NO EDIFICADO:	
CONTRIBUCION MEJORAS:	
TASA DE SEGURIDAD:	

TIPO DE TRAMITE: X Certificado

FIRMA DEL USUARIO

INFORME DEL INSPECTOR: [illegible]

Dic 19/16

FIRMA DEL INSPECTOR: FECHA:

INFORME TÈCNICO:

[illegible]

FIRMA DEL TÈCNICO FECHA: [illegible]

INFORME DE APROBACIÒN:

FIRMA DEL DIRECTOR

22856

Avenida 4 y Calle 11

Conforme a la solicitud Número: 95958, certifico hasta el dia de hoy la Ficha Registral Número 22856:

INFORMACIÓN REGISTRAL

Fecha de Apertura: *martes, 20 de julio de 2010*
Parroquia: Eloy Alfaro

Tipo de Predio: Urbano
Cód.Catastral Rol.Ident.Predial: XXXXXXXXXXXXXXXXXXXXXXXXX

LINDEROS REGISTRALES:

Un cuerpo de terreno que se encuentra ubicado en la parroquia Eloy Alfaro dentro de los siguientes linderos y dimensiones.POR EL FRENTE, doce metros calle trescientos dieciocho. POR ATRÁS: doce metros Sra. Nila Lozano . POR EL COSTADO DERECHO, dieciocho metros ochenta centímetros Sr. Isauro Macias. POR EL COSTADO IZQUIERDO, dieciocho metros ochenta centímetros Sr. Ubio Macias. SOLVENCIA .En una revision hecha en los libros respectivos consta que el predio descrito se encuentra libre de gravamen..

RESUMEN DE MOVIMIENTOS REGISTRALES:

Libro	Acto	Número y fecha de inscripción		Folio Inicial
Compra Venta	Compraventa - Patrimonio Familiar	442	28/02/1991	2.067

MOVIMIENTOS REGISTRALES:

REGISTRO DE COMPRA VENTA

1 / 1 Compraventa - Patrimonio Familiar

Inscrito el : jueves, 28 de febrero de 1991

Tomo: 1 Folio Inicial: 2.067 - Folio Final: 2.069
Número de Inscripción: 442 Número de Repertorio: 747
Oficina donde se guarda el original: Notaría Primera
Nombre del Cantón: Manta
Fecha de Otorgamiento/Providencia: domingo, 25 de febrero de 1990
Escritura/Juicio/Resolución:
Fecha de Resolución:

a.- Observaciones:

escritura de Compraventa-Patrimonio Familiar . Un cuerpo de terreno que se encuentra ubicado en la parroquia E L O Y A L F A R O

Actualmente se encuentra extinguido el Patrimonio Familiar con fecha 30 de Marzo del 2007 bajo el N. 59, mediante escritura celebrada el 11 de Enero del 2007 ante el Notario Primero de Manta

b.- Apellidos, Nombres y Domicilio de las Partes:

Calidad	Cédula o R.U.C.	Nombre y/o Razón Social	Estado Civil	Domicilio

Comprador	80-0000000041995 Macias Cedeño Ketty Alexandra	Soltero	Manta
Vendedor	80-0000006000151 Ilustre Municipalidad de Manta		Manta

TOTAL DE MOVIMIENTOS CERTIFICADOS:

Libro	*Número de Inscripciones*	*Libro*	*Número de Inscripciones*
Compra Venta	1		

Los movimientos Registrales que constan en esta Ficha son los únicos que se refieren al predio que se certifica.

Cualquier enmendadura, alteración o modificación al texto de este certificado lo invalida.

Emitido a las: 15:49:28 del jueves, 18 de diciembre de 2014

A petición de: Walter Garcia

Elaborado por : Zayda Azucena Saltos Pachay
130730043-2

Validez del Certificado 30 días, Excepto que se diera un traspaso de dominio o se emitiera un gravamen.

El interesado debe comunicar cualquier error en este Documento al Registrador de la Propiedad.

Ab. Jaime E. Delgado Intriago
Firma del Registrador

Empresa Pública Municipal Registro de la Propiedad de Manta-EP
18 DIC. 2014

Gobierno Autónomo Descentralizado
Municipal del Cantón Manta
Ruc: 1360000980001
Dirección Av. [illegible] y Calle 9 - Telf.: 2611 479 - 2611 477

TÍTULO DE CRÉDITO No. 000318728

CODIGO CATASTRAL	Área	AVALUO COMERCIAL
[illegible]	[illegible]	[illegible]

NOMBRE O RAZON SOCIAL	C.C. / R.U.C.
[illegible]	[illegible]

12/15/2014 12:00 [illegible]

SALDO SUJETO A VARIACION POR REGULACIONES DE LEY

DIRECCIÓN	AÑO	CONTROL	TÍTULO Nº
[illegible] ELOY ALFARO	[illegible]	[illegible]	[illegible]

IMPUESTOS, TASAS Y CONTRIBUCIONES ESP. DE MEJORAS			
CONCEPTO	VALOR PARCIAL	REBAJAS/ RECARGOS	VALOR A PAGAR
Costa Judicial			
IMPUESTO PREDIAL	$ 2.[illegible]	[illegible]	[illegible]
Interes por Mora			
MEJORAS 2011	$ 1.42		[illegible]
MEJORAS 2012	$ 10.39		[illegible]
MEJORAS HASTA 2010	$ 20.15		[illegible]
TASA DE SEGURIDAD	$ 0.30		[illegible]
TOTAL A PAGAR			[illegible]
VALOR PAGADO			[illegible]
SALDO			[illegible]

[illegible]
MUNICIPAL [illegible]
CANCELADO
Fecha: [illegible]