3236521

Insp 03/07/19 8:AM

3

GOBIERNO AUTÓNOMO DESCENTRALIZADO MUNICIPAL DEL CANTÓN MANTA

DIRECCIÓN DE PLANEAMIENTO URBANO

ESPECIE VALORADA USD 1,25

AUTORIZACIÓN

Nº 070586

No.0192-06709

La Dirección de Planificación y Ordenamiento Territorial autoriza a la **SRA. MARCILLO ESPINOZA LISSETTE MONSERRATE,** cédula de ciudadanía N°. 131238320-9, para que celebren la Protocolización de la Resolución Administrativa N°002-ALC-M-JOZC-2017, que Reforma a la Resolución de Partición y Adjudicación N°006-ALC-M-JEB-2013, Barrio **"Urbirrios 2",** se encuentra signado con el **Lote # 21 de la Manzana "29",** de la Parroquia **TARQUI**, con las siguientes medidas y linderos:

FRENTE:	8.00 M. - Lindera con Calle 2.
ATRÁS:	8.00 M. - Lindera con Muro de Gavión.
COSTADO DERECHO:	18.00 M. - Lindera con Lote # 20.
COSTADO IZQUIERDO:	18.00 M. - Lindera con Área Verde.
AREA TOTAL:	144.00 M^2

Manta, 18 de Junio del 2019.

GOBIERNO AUTÓNOMO DESCENTRALIZADO MUNICIPAL DEL CANTÓN MANTA DIRECCIÓN PLANIFICACIÓN ORDENAMIENTO TERRITORIAL

Arq. Galo Álvarez González

DIRECTOR DE PLANIFICACIÓN Y ORDENAMIENTO TERRITORIAL (E)

El presente documento se emite de acuerdo a la documentación requerida para el trámite y la inspección en el lugar que indica de buena fe el solicitante; por lo cual salvamos error u omisión, eximiendo de responsabilidad al certificarme, si se comprobare que se han presentado datos falsos o representaciones gráficas erróneas en las solicitudes correspondientes.

Arq. Leonardo Pachay

IMP/GM. 10/17 mj

3236521.

Gobierno Autónomo Descentralizado
Municipal del Cantón Manta

COMPROBANTE DE PAGO

No. 227202

25/06/2019 16:32:25

CÓDIGO CATASTRAL	Area	AVALUO COMERCIAL
3-23-65-21-000	144,00	$ 3.127,87

NOMBRE O RAZÓN SOCIAL	C.C. / R.U.C.
DE LA CADENA MILTON /MARCILLO ESPINOZA L	

25/06/2019 16:32:15 LÓPEZ MOREIRA CRISTHIAN LEONARDO

SALDO SUJETO A VARIACIÓN POR REGULACIONES DE LEY

GOBIERNO AUTÓNOMO DESCENTRALIZADO
MUNICIPAL DEL CANTÓN MANTA
CANCELADO
Fecha:_____Hora:_____
_____

DIRECCIÓN	AÑO	CONTROL	TITULO N°
MZ-29 LT.21 URBIRIOS II	2019	413132	4348275

IMPUESTOS, TASAS Y CONTRIBUCIONES ESP. DE MEJORAS

CONCEPTO	VALOR PARCIAL	REBAJAS(-) RECARGOS(+)	VALOR A PAGAR
Costa Judicial			
Interes por Mora			
MEJORAS 2011	$ 4,22	($ 1,06)	$ 3,16
MEJORAS 2012	$ 0,64	($ 0,16)	$ 0,48
MEJORAS 2013	$ 2,11	($ 0,53)	$ 1,58
MEJORAS 2014	$ 2,23	($ 0,56)	$ 1,67
MEJORAS 2015	$ 0,01		$ 0,01
MEJORAS 2016	$ 0,08	($ 0,02)	$ 0,06
MEJORAS 2017	$ 2,31	($ 0,58)	$ 1,73
MEJORAS 2018	$ 1,67	($ 0,42)	$ 1,25
MEJORAS HASTA 2010	$ 9,96	($ 2,49)	$ 7,47
TOTAL A PAGAR			$ 17,41
VALOR PAGADO			$ 17,41
SALDO			$ 0,00

Este documento está firmado electrónicamente.

Código de Verificación (CSV).

T1926685816206

Puede verificar la validez de este documento electrónico ingresando al portal web www.manta.gob.ec opción Municipio en Línea opción Verificar Documentos Electrónicos o leyendo el código QR.

Calle 24 y Avenida Flavio Reyes, Esquina
Telf:052624758
www.registropmanta.gob.ec

Ficha Registral-Bien Inmueble

71205

Conforme a la Orden de Trabajo:GOB-19001581, certifico hasta el día de hoy 13/06/2019 11:19:47, la Ficha Registral Número 71205.

INFORMACION REGISTRAL

Código Catastral/Identif. Predial: XXXXXXXXXXXXXXX XXXXX Tipo de Predio: LOTE DE TERRENO

Fecha de Apertura: jueves, 13 de junio de 2019 Parroquia : TARQUI

Información Municipal:

Dirección del Bien:

LINDEROS REGISTRALES:

Lote de terreno ubicado en el Barrio URBIRRIOS II, de la parroquia Tarqui del Cantón Manta, signado con la Mz. 29 del lote # 21, con las siguientes medidas y linderos. FRENTE, 8,00m.- lindera con calle 2. ATRAS: 8.00m.- lindera con Muro de Gavión. COSTADO DERECHO, 18,00m.- lindera con lote #20 COSTADO IZQUIERDO, 18,00m.- lindera con area verde. con una área total de: 144,00m2.
-SOLVENCIA: EL PREDIO DESCRITO A LA PRESETE FECHA SE ENCUENTRA LIBRE DE GRAVAMEN.

RESUMEN DE MOVIMIENTOS REGISTRALES:

Libro	Acto	Número y fecha de Inscripción		Folio Inicial	Folio Final
PLANOS	PLANOS	2	15/ene./2014	52	110
PLANOS	REDISEÑO DE PLANOS	43	19/dic./2017	1.051	1.439
PLANOS	ADENDUM A LA ESCRITURA DE APROBACION DE PLANOS	44	19/dic./2017	1.441	1.856

MOVIMIENTOS REGISTRALES:

Registro de : PLANOS

[1 / 3] PLANOS

Inscrito el : miércoles, 15 de enero de 2014 **Número de Inscripción:** 2 Tomo:1

Nombre del Cantón: MANTA **Número de Repertorio:** 372 Folio Inicial:52

Oficina donde se guarda el original: NOTARIA PRIMERA Folio Final:110

Cantón Notaría: MANTA

Escritura/Juicio/Resolución:

Fecha de Otorgamiento/Providencia: jueves, 09 de enero de 2014

Fecha Resolución:

a.- Observaciones:

PROTOCOLIZACION DE PLANOS DEL BARRIO URBIRRIOS II DE LA PARROQUIA TARQUI DEL CANTON MANTA.

b.- Apellidos, Nombres y Domicilio de las Partes:

Calidad	Cédula/RUC	Nombres y/o Razón Social	Estado Civil	Ciudad	Dirección Domicilio
PROPIETARIO	8000000000050594	GOBIERNO AUTONOMO DESCENTRALIZADO MUNICIPAL DEL CANTON MANTA	NO DEFINIDO	MANTA	

Registro de : PLANOS

[2 / 3] PLANOS

Inscrito el : martes, 19 de diciembre de 2017 **Número de Inscripción:** 43 Tomo: 1

Registro de la Propiedad de Manta-EP
Fecha 13 JUN 2019

Nombre del Cantón: MANTA **Número de Repertorio:** 9881 Folio Inicial:1.051

Oficina donde se guarda el original: NOTARIA CUARTA Folio Final:1.439

Cantón Notaría: MANTA

Escritura/Juicio/Resolución:

Fecha de Otorgamiento/Providencia: miércoles, 06 de septiembre de 2017

Fecha Resolución:

a.- Observaciones:

APROBACION DE LOS PLANOS de Rediseño del Barrio Urbirrios II de la propiedad del Gobierno Autonomo Descentralizado Municipal del cantón Manta debidamente representado por su Personero legal Ing. Jorge Orley Zambrano Cedeño en su calidad de Alcalde.

b.- Apellidos, Nombres y Domicilio de las Partes:

Calidad	Cédula/RUC	Nombres y/o Razón Social	Estado Civil	Ciudad	Dirección Domicilio
PROPIETARIO	1360000980001	GOBIERNO AUTONOMO DESCENTRALIZADO MUNICIPAL DEL CANTON MANTA		MANTA	MANTA

c.- Esta inscripción se refiere a la(s) que consta(n) en:

Libro	Número Inscripción	Fecha Inscripción	Folio Inicial	Folio Final
PLANOS	2	15/ene./2014	52	110

Registro de : PLANOS

[3 / 3] PLANOS

Inscrito el : martes, 19 de diciembre de 2017 **Número de Inscripción:** 44 Tomo:1

Nombre del Cantón: MANTA **Número de Repertorio:** 9882 Folio Inicial:1.441

Oficina donde se guarda el original: NOTARIA PRIMERA Folio Final:1.856

Cantón Notaría: MANTA

Escritura/Juicio/Resolución:

Fecha de Otorgamiento/Providencia: viernes, 15 de diciembre de 2017

Fecha Resolución:

a.- Observaciones:

Adendum a la Escritura Pública de Aprobación de Planos del Rediseño del Barrio Urbirrios II . El Gobierno Autónomo Descentralizado Municipal del Cantón Manta, representado por Ing. Jorge Orley Zambrano Cedeño. Se procede a reformar la Resolución Administrativa No. 002-ALC-M-JOZC-2017, de fecha 7 de Diciembre del 2017, que Reforma a la Resolución No. 001-ALC-M-JOZC-2017, de fecha 15 de Agosto del 2017 de la Aprobación de Planos de Rediseño del Barrio Urbirrios II de la parroquia Tarqui del Cantón Manta. Reducción de No. de lotes en varias manzanas, Reubicación de áreas verdes . Creación de nuevas manzanas.manzana 18 cuenta con 34 lotes. Se eliminan los lotes 17.18,19,20,21,22,23,24 y 25 . se aumentan los lotes no. 38,39,40,41,42 y 43.

b.- Apellidos, Nombres y Domicilio de las Partes:

Calidad	Cédula/RUC	Nombres y/o Razón Social	Estado Civil	Ciudad	Dirección Domicilio
PROPIETARIO	1360000980001	GOBIERNO AUTONOMO DESCENTRALIZADO MUNICIPAL DEL CANTON MANTA		MANTA	MANTA

c.- Esta inscripción se refiere a la(s) que consta(n) en:

Libro	Número Inscripción	Fecha Inscripción	Folio Inicial	Folio Final
PLANOS	43	19/dic./2017	1.051	1.439

TOTAL DE MOVIMIENTOS CERTIFICADOS:

Libro	Número de Inscripciones
PLANOS	3
<< Total Inscripciones >>	3

Los movimientos Registrales que constan en esta Ficha son los únicos que se refieren al predio que se certifica.

Fecha: 13 JUN 2019

Cualquier enmendadura, alteración o modificación al texto de este certificado lo invalida.

Emitido a las : 11:19:47 del jueves, 13 de junio de 2019

A peticion de: GOBIERNO AUTONOMO DESCENTRALIZADO MUNICIPAL DEL CANTON MANTA

Elaborado por :ZAYDA AZUCENA SALTOS PACHAY

1307300432

Validez del Certificado 30 días, Excepto que se diera un traspaso de dominio o se emitiera un gravamen.

DR. GEORGE MOREIRA MENDOZA

Firma del Registrador

El interesado debe comunicar cualquier error en este Documento al Registrador de la Propiedad.

ESPACIO EN BLANCO

ESPACIO EN BLANCO

Registro de la Propiedad de Manta-EP

Fecha: 13 JUN 2019 HORA:

MUNICIPIO DE MANTA
CATASTRO URBANO

FICHA CATASTRAL PARA INMUEBLES QUE NO ESTAN BAJO EL REGIMEN DE PROPIEDAD HORIZONTAL

IDENTIFICACION Y DATOS DE LOCALIZACION

ESTA BAJO REGIMEN DE PROPIEDAD HORIZONTAL ◯ NO ◯ SI

CLAVE CATASTRAL (1) LOCALIDAD (2) ZONA (3) SECTOR (4) MANZANA (5) LOTE (6) PROP. HORIZONTAL: 3 2 3 6 5 2 1

REFERENCIA AL SISTEMA CARTOGRAFICO

HOJA N° ____

DATOS GENERALES
(7) ☐ ZONA SEGUN CALIDAD DE SUELO
(8) ☐ ZONA HOMOGENEA
(9) ☐ ZONA SEGUN VALOR

DIRECCION: barrio URBIRIOS II
calle ____
Mz S lote #21

(10) ☐☐☐☐☐☐☐☐☐☐☐☐☐☐☐☐☐☐☐☐☐☐☐☐☐☐☐
CODIFICAR LA DIRECCION (PRIMERO LA CALLE LUEGO EL NUMERO)

DATOS DEL LOTE

FRENTES (11) 1 NUMERO DE CALLES A LAS CUALES EL LOTE TIENE FRENTE

(9) ACCESO AL LOTE
MARCAR SOLO EL DE MAYOR JERARQUIA
1 ☐ LOTE INTERIOR
2 ☐ POR PASAJE PEATONAL
3 ☐ POR PASAJE VEHICULAR
4 ☐ POR CALLE
5 ☒ POR AVENIDA
6 ☐ POR EL MALECON
7 ☐ POR LA PLAYA

(19) DESNIVEL CON RELACION A LA RASANTE DE LA VIA DE ACCESO
SOBRE LA RASANTE + ☐
☐☐ METROS
BAJO LA RASANTE − ☐

CERRAMIENTO
☐ HORMIGON ARMADO
☐ MADERA
☐ CAÑA
☐ OTRO

CARACTERISTICAS DE LA VIA PRINCIPAL

(13) MATERIAL DE LA CALZADA
1 ☒ TIERRA
2 ☐ LASTRE
3 ☐ PIEDRA DE RIO
4 ☐ ADOQUIN
5 ☐ ASFALTO O CEMENTO

(14) ACERA
1 ☒ NO TIENE
2 ☐ ENCEMENTADO O PIEDRA DE RIO
3 ☐ DE ADOQUIN O BALDOSA

REDES PUBLICAS EN LA VIA

(15) AGUA POTABLE
1 ☐ NO EXISTE
2 ☒ SI EXISTE

(16) ALCANTARILLADO
1 ☒ NO EXISTE
2 ☐ SI EXISTE

(17) ENERGIA ELECTRICA
1 ☐ NO EXISTE
2 ☒ SI EXISTE RED AEREA
3 ☐ SI EXISTE RED SUBTERRANEA

(18) ALUMBRADO PUBLICO
1 ☒ NO EXISTE
2 ☐ INCANDESCENTE
3 ☐ DE SODIO O MERCURIO

SERVICIOS DEL LOTE

(20) AGUA POTABLE
1 ☒ NO EXISTE
2 ☐ SI EXISTE

(21) DESAGUES
1 ☒ NO EXISTE
2 ☐ SI EXISTE

(22) ELECTRICIDAD
1 ☒ NO EXISTE
2 ☐ SI EXISTE

CARACTERISTICAS FORMALES DEL LOTE

(23) AREA (SIN DECIMALES): 144
(24) PERIMETRO: 52
(25) LONGITUD DEL FRENTE: 8
(26) NUMERO DE ESQUINAS: 0
AVALUO DEL LOTE (sin centavos): ____

CROQUIS

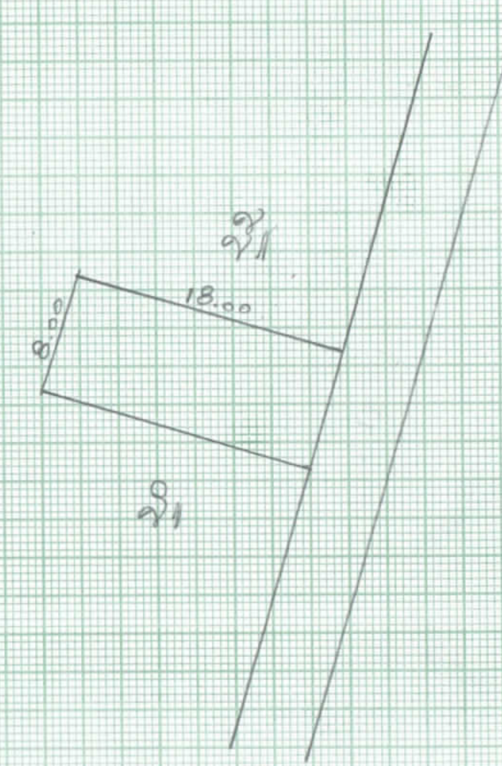

FORMA DE OCUPACION DEL LOTE

(27) SIN EDIFICACION 1 ☒
CON EDIFICACION 2 ☐

USO DEL AREA SIN EDIFICACION
SIN USO 1 ☒
(28) CONSTRUCCION 2 ☐
OTRO USO 3 ☐

(29) OTRO USO
NOMBRE ____ CODIGO ☐☐☐☐

(30) NUMERO DE BLOQUES TERMINADOS: 00
(31) NUMERO DE BLOQUES EN CONSTRUCCION: —
(32) TOTAL DE BLOQUES: 00

OBSERVACIONES:
canc. hastalos con 3270201
Act 03-07-19 D

Impreso en Gráficas "Color Print" Teléfono: 2626090 - Manta

MODO DE PROPIEDAD

1 ☐ UN SOLO PROPIETARIO
2 ☐ HERENCIA INDIVISA
3 ☐ VARIOS PROPIETARIOS

TENENCIA DE LA PROPIEDAD

1 ☐ OCUPA SOLO EL PROPIETARIO
2 ☐ EN ARRIENDO PARCIAL
3 ☐ EN ARRIENDO TOTAL
4 ☐ OTROS (ESPECIFIQUE) _____

DATOS DEL PROPIETARIO

PERSONERIA	APELLIDOS	NOMBRES	CEDULA DE IDENTIDAD O R.U.C.	TITULO DE PROPIEDAD NOTARIA	TITULO DE PROPIEDAD FECHA
CODIGO ☐	De la cadena Milton-Marcillo	Espinoza Lisseth.			

DATOS DE LA CONSTRUCCION (SOLO BLOQUES TERMINADOS)

MATERIALES (MARQUE UNA SOLA RESPUESTA PARA CADA RUBRO DE OBRA)

Nº DEL BLOQUE	Nº DEL PISO	AREA DEL PISO	ESTRUCTURA: caña	madera	ladrillo o piedra	hormigon armado	metal	PAREDES: no tiene	caña	madera o lata	fibra	ladrillo o común	ladrillo industrial o bloque	tabiques modulares (vidrio, madera, etc)	ENTRE PISO INFERIOR O CONTRAPISO: tierra	madera	ladrillo	piedra	hormigón	PISO: tierra	cemento	madera	vidrio o granito fundido	baldosa	cerámica	parquet o mayolica	porcelanato	mármol o marmetone	ENTREPISO SUPERIOR TECHO O CUBIERTA: caña	cade (paja)	madera	zinc	ruberoid	asbesto cemento	hormigon armado	teja	TUMBADOS: no tiene	si tiene
(39)	(40)	(41)	1	2	3	4	5	1	2	3	4	5	6	7	1	2	3	4	5	1	2	3	4	5	6	7	8	9	1	2	3	4	5	6	7	8	1	2
(54)	(55)	(56)	1	2	3	4	5	1	2	3	4	5	6	7	1	2	3	4	5	1	2	3	4	5	6	7	8	9	1	2	3	4	5	6	7	8	1	2
(69)	(70)	(71)	1	2	3	4	5	1	2	3	4	5	6	7	1	2	3	4	5	1	2	3	4	5	6	7	8	9	1	2	3	4	5	6	7	8	1	2
(84)	(85)	(86)	1	2	3	4	5	1	2	3	4	5	6	7	1	2	3	4	5	1	2	3	4	5	6	7	8	9	1	2	3	4	5	6	7	8	1	2
(99)	(100)	(101)	1	2	3	4	5	1	2	3	4	5	6	7	1	2	3	4	5	1	2	3	4	5	6	7	8	9	1	2	3	4	5	6	7	8	1	2
(114)	(115)	(116)	1	2	3	4	5	1	2	3	4	5	6	7	1	2	3	4	5	1	2	3	4	5	6	7	8	9	1	2	3	4	5	6	7	8	1	2
(129)	(130)	(131)	1	2	3	4	5	1	2	3	4	5	6	7	1	2	3	4	5	1	2	3	4	5	6	7	8	9	1	2	3	4	5	6	7	8	1	2
(144)	(145)	(146)	1	2	3	4	5	1	2	3	4	5	6	7	1	2	3	4	5	1	2	3	4	5	6	7	8	9	1	2	3	4	5	6	7	8	1	2
(159)	(160)	(161)	1	2	3	4	5	1	2	3	4	5	6	7	1	2	3	4	5	1	2	3	4	5	6	7	8	9	1	2	3	4	5	6	7	8	1	2
(174)	(175)	(176)	1	2	3	4	5	1	2	3	4	5	6	7	1	2	3	4	5	1	2	3	4	5	6	7	8	9	1	2	3	4	5	6	7	8	1	2
(189)	(190)	(191)	1	2	3	4	5	1	2	3	4	5	6	7	1	2	3	4	5	1	2	3	4	5	6	7	8	9	1	2	3	4	5	6	7	8	1	2
(204)	(205)	(206)	1	2	3	4	5	1	2	3	4	5	6	7	1	2	3	4	5	1	2	3	4	5	6	7	8	9	1	2	3	4	5	6	7	8	1	2
(219)	(220)	(221)	1	2	3	4	5	1	2	3	4	5	6	7	1	2	3	4	5	1	2	3	4	5	6	7	8	9	1	2	3	4	5	6	7	8	1	2
(234)	(235)	(236)	1	2	3	4	5	1	2	3	4	5	6	7	1	2	3	4	5	1	2	3	4	5	6	7	8	9	1	2	3	4	5	6	7	8	1	2
(249)	(250)	(251)	1	2	3	4	5	1	2	3	4	5	6	7	1	2	3	4	5	1	2	3	4	5	6	7	8	9	1	2	3	4	5	6	7	8	1	2
(264)	(265)	(266)	1	2	3	4	5	1	2	3	4	5	6	7	1	2	3	4	5	1	2	3	4	5	6	7	8	9	1	2	3	4	5	6	7	8	1	2

INDICADORES GENERALES

VENTANAS: no tiene	caña	tablero o lata	madera y vidrio	bloque ornamental	madera tipo chazas o hierro	aluminio	madera fina	aluminio de color	AGUA: no tiene	sobrepuestas	empotradas	ELECTRICIDAD: no tiene	sobrepuestas	empotradas	EQUIPO ESPECIAL: no tiene	piscina	cuarto de máquinas	ESTADO DE CONSERVACION GENERAL: buena	regular	mala	ruina	AÑO DE CONSTRUCCION O RECONSTRUCCION
1 2 3 4 5 6 7 8 9									1 2 3			1 2 3			1 2 3			1 2 3 4				(53) 1.
1 2 3 4 5 6 7 8 9									1 2 3			1 2 3			1 2 3			1 2 3 4				(68) 1.
1 2 3 4 5 6 7 8 9									1 2 3			1 2 3			1 2 3			1 2 3 4				(83) 1.
1 2 3 4 5 6 7 8 9									1 2 3			1 2 3			1 2 3			1 2 3 4				(98) 1.
1 2 3 4 5 6 7 8 9									1 2 3			1 2 3			1 2 3			1 2 3 4				(113) 1.
1 2 3 4 5 6 7 8 9									1 2 3			1 2 3			1 2 3			1 2 3 4				(128) 1.
1 2 3 4 5 6 7 8 9									1 2 3			1 2 3			1 2 3			1 2 3 4				(143) 1.
1 2 3 4 5 6 7 8 9									1 2 3			1 2 3			1 2 3			1 2 3 4				(158) 1.
1 2 3 4 5 6 7 8 9									1 2 3			1 2 3			1 2 3			1 2 3 4				(173) 1.
1 2 3 4 5 6 7 8 9									1 2 3			1 2 3			1 2 3			1 2 3 4				(188) 1.
1 2 3 4 5 6 7 8 9									1 2 3			1 2 3			1 2 3			1 2 3 4				(203) 1.
1 2 3 4 5 6 7 8 9									1 2 3			1 2 3			1 2 3			1 2 3 4				(218) 1.
1 2 3 4 5 6 7 8 9									1 2 3			1 2 3			1 2 3			1 2 3 4				(233) 1.
1 2 3 4 5 6 7 8 9									1 2 3			1 2 3			1 2 3			1 2 3 4				(248) 1.
1 2 3 4 5 6 7 8 9									1 2 3			1 2 3			1 2 3			1 2 3 4				(263) 1.
1 2 3 4 5 6 7 8 9									1 2 3			1 2 3			1 2 3			1 2 3 4				(278) 1.

AVALUO TOTAL DE LA PROPIEDAD (sin centavos) ☐☐☐☐☐☐☐☐☐☐

AVALUO DE LA PROPIEDAD (sin centavos) VALOR DEL LOTE MAS VALOR DE LA CONSTRUCCION ☐☐☐☐☐☐☐☐☐☐

levantamiento

FECHA	NOMBRE DEL EMPADRONADOR	FIRMA	FECHA	NOMBRE DEL REVISOR DE CAMPO	FIRMA
FECHA	NOMBRE DEL SUPERVISOR	FIRMA	FECHA	NOMBRE DEL SUPERVISOR DE OFICINA	FIRMA

OBSERVACIONES: _____