MUNICIPIO JAMANA
CUARTO URBANO

# FICHA CATASTRAL PARA INMUEBLES QUE NO ESTAN BAJO EL REGIMEN DE PROPIEDAD HORIZONTAL

## IDENTIFICACION Y DATOS DE LOCALIZACION

2 1 2 6 0 1 8 0 0 0

DATOS GENERALES

Lotización Laurel

LOTE 12-A

## DATOS DEL LOTE

FRENTE

ACCESO AL LOTE
- POR PASAJE PEATONAL
- POR PASAJE VEHICULAR
- POR CALLE
- POR AVENIDA
- POR EL MALECON

RELACION RESPECTO A LA CALZADA DE ACCESO
- SOBRE LA RASANTE
- BAJO LA RASANTE
- METROS

CERRAMIENTO
- HORMIGON ARMADO
- MADERA
- CAÑA
- OTRO

AGUA

ELECTRICIDAD

212820

31755

114400

## CROQUIS

OBSERVACIONES

Se denuncia catastro 212600 [illegible] # 212-[illegible] [illegible] 25/04/14

[illegible] Gloria 6:25/04/14

MODO DE PROPIEDAD

TENENCIA DE LA PROPIEDAD
1. OCUPA SOLO EL PROPIETARIO
2. EN ARRIENDO
4. OTROS

## DATOS DEL PROPIETARIO

| PERSONERIA | APELLIDOS / NOMBRES | CÉDULA DE IDENTIDAD | | |
|---|---|---|---|---|
| | S.A. ECUADOR[illegible] | | | |
| | BERMEO MIRANDA YESENIA KATERINE | 1415533286 | 4ta | |
| CODIGO | | | | |

## DATOS DE LA CONSTRUCCION (SOLO BLOQUES TERMINADOS)

N° DEL BLOQUE — N° DEL PISO — ÁREA DEL PISO

MATERIALES (MARQUE UNA SOLA RESPUESTA PARA CADA RUBRO DE OBRA)

- ESTRUCTURA: caña, madera, metálica o acero, hormigón armado, otros
- PAREDES: sin pared, caña, madera o tabla, adobe, ladrillo o bloque, ladrillo común, bloques de madera / fibro - cemento / etc.
- ENTRE PISO INFERIOR O CONTRAPISO: tierra, madera, ladrillo, piedra, hormigón
- PISO: tierra, cemento, madera, ladrillo, baldosa, cerámica, parquet o mayólica, porcelanato, mármol o marmetón
- ENTREPISO SUPERIOR TECHO O CUBIERTA: caña, cade (paja), madera, zinc, duralita, asbesto cemento, hormigón armado, teja
- TUMBADOS: tumbado, sin tumbado

INDICADORES GENERALES

- VENTANAS: no tiene, caña, madera o tabla, madera y vidrio, aluminio y vidrio, ..., hierro, ..., aluminio y vidrio
- AGUA: no tiene, potable, entubada
- ELECTRICIDAD: no tiene, ..., ...
- EQUIPO ESPECIAL: ascensor, piscina, ...
- ESTADO DE CONSERVACIÓN GENERAL: bueno, regular, malo, ruina

AÑO DE CONSTRUCCIÓN O RECONSTRUCCIÓN

FECHA — NOMBRE DEL EMPADRONADOR — FIRMA

FECHA — NOMBRE DEL SUPERVISOR — FIRMA

FECHA — NOMBRE DEL REVISOR DE CAMPO — FIRMA

FECHA — NOMBRE DEL SUPERVISOR DE OFICINA — FIRMA

OBSERVACIONES:

INTERGRÁFICAS S.A. MANTA

REPUBLICA DEL ECUADOR

# NOTARIA PUBLICA CUARTA

## DEL

## CANTON MANTA

# TESTIMONIO DE ESCRITURA

**De** COMPRAVENTA.-

**Otorgada por** LA COMPAÑIA CONSTRUCCIONES ECUAGUIJARRO S.A.-

**A favor de** LA SEÑORA YESENIA KATERINE BERMEO MIRANDA-

**Cuantía** USD $ 10,571,60.-

**Autorizado por la Notaria**

**ABG. ELSYE CEDEÑO MENÉNDEZ**

**Registro** PRIMERO **No.** 2014.13.08.04.P6475

**Manta, a** 23 **de** SEPTIEMBRE **de** 2014

COPIA

CODIGO: 2014.13.08.04.P6478

COMPRAVENTA; OTORGA LA COMPAÑÍA CONSTRUCCIONES ECUAGUIJARRO S.A.; A FAVOR DE LA SEÑORA YESENIA KATERINE BERMEO MIRANDA.-

CUANTIA : $ 10,571.60

En la ciudad de San Pablo de Manta, cabecera del cantón Manta, Provincia de Manabí, República del Ecuador, hoy día martes veintitrés de septiembre del año dos mil catorce, ante mí, **ABOGADA ELSYE CEDEÑO MENÉNDEZ**, Notaria Pública Cuarta del Cantón Manta, comparecen y declaran por una parte y en calidad de VENDEDORA, el señor LUIS HERNAN CAIZA NOROÑA, quien comparece como Gerente General y como tal Representante Legal de la Compañía CONSTRUCCIONES ECUAGUIJARRO S.A., tal como lo justifica con la copia certificada del nombramiento que se adjunta al protocolo como documento habilitante; a quien en lo posterior se le denominará "LA COMPAÑÍA ACREEDORA". El compareciente es de nacionalidad ecuatoriana, mayor de edad y domiciliado en la ciudad de Quito y de transito por esta ciudad de Manta; y, por otra parte en calidad de COMPRADORA la señora YESENIA KATERINE BERMEO MIRANDA, soltera,

Abg. Elsye Cedeño Menéndez
Notaria Pública Cuarta
Manta - Ecuador

sus propios derechos; a quien de conocer doy fe en virtud de haberme exhibido su cédula de ciudadanía que corresponde al número uno siete uno cinco cinco tres tres dos ocho guión cinco, cuyas copias fotostáticas debidamente certificadas por mí, agrego a esta escritura. La compareciente es de nacionalidad ecuatoriana, mayor de edad y domiciliada en esta ciudad de Manta. Advertidos que fueron los comparecientes por mí, la Notaría de los efectos y resultados de esta escritura de **COMPRAVENTA**, así como examinados que fueron en forma aislada y separada, de que comparecen al otorgamiento de esta escritura, sin coacción, amenazas, temor reverencial, ni promesa o seducción, me pidieron que eleve a escritura pública el texto de la minuta, cuyo tenor literario es como sigue: **SEÑORA NOTARIA.-** En el protocolo de escrituras públicas a su cargo, sírvase insertar una de Compraventa, de acuerdo a las cláusulas siguientes: **PRIMERA: OTORGANTES.-** Comparecen a la celebración de este contrato por una parte, el señor LUIS HERNAN CAIZA NOROÑA, quien comparece como Gerente General y como tal Representante Legal de la Compañía CONSTRUCCIONES ECUAGUIJARRO S.A., tal como lo justifica con la copia certificada del nombramiento que se adjunta al protocolo como documento habilitante, a quien en adelante se

le llamará simplemeate "EL VENDEDOR"; y, por otra parte la señora **YESENIA KATERINE BERMEO MIRANDA**; a quien en adelante se le llamará simplemente "LA COMPRADORA".- **SEGUNDA: ANTECEDENTES.-** Declara el representante de la Compañía VENDEDORA, ser dueña y propietaria de lotes de terrenos unificados forman un solo lote, ubicado en la Lotización Lourido de la Parroquia Tarqui del cantón Manta, adquirido por compra, que le hiciera a la Compañía Incoteca Cia Ltda, según consta de la escritura de compraventa realizada en la Notaria Primera de Jaramijo, el treinta y uno de agosto del dos mil once e inscrita en el Registro de la Propiedad de Manta, el dieciséis de septiembre del dos mil once, con las actuales medidas y linderos : NORTE: Catorce metros, calle pública intermedia; SUR: Nueve metros cuarenta y cinco centímetros, calle publica. ESTE: Ciento ocho metros, noventa y seis centimetros más cinco metros ochenta centimetros en línea curva, calle publica; SURESTE: Doce metros cincuenta y cinco centimetros calle publica. NORESTE: Dieciséis metros seis centímetros, manzana G lote Uno; OESTE: Ciento treinta y seis metros, urbanización San Mateo.- Con un área total de DOS MIL CIENTO CINCUENTA Y NUEVE METROS CUADRADOS CON OCHENTA CENTIMETROS CUADRADOS.- **TERCERA : COMPRAVENTA.-** Con los antecedentes expuestos y mediante el presente contrato, la VENDEDORA, la Compañía

Ab. Elsye Cedeño Menéndez
Notaría Pública Cuarta
Manta - Ecuador

CONSTRUCCIONES ECUAGUIJARRO S.A., da en venta real y enajenación perpetua a favor de la señora **YESENIA KATERINE BERMEO MIRANDA**, una parte del lote de terreno desmembrado del adquirido en mayor extensión, descrito en la clausula de los antecedentes, signado como lote número DOCE – A, ubicado en la calle Sin Nombre de la Lotización Lourido del cantón Manta, el mismo que tiene las siguientes medidas y linderos: POR EL FRENTE: Dieciséis metros y lindera con manzana G, lote uno y en línea curva cinco metros veinte centimetros lindera con calle pública; POR ATRÁS: Trece metros treinta y cinco centimetros y lindera con Urbanización San Mateo; POR EL COSTADO DERECHO: Dieciséis metros y lindera con lote once - A sobrante; y, POR EL COSTADO IZQUIERDO: Catorce metros y lindera con calle pública intermedia.- Con una superficie total de DOSCIENTOS SETENTA Y OCHO COMA VEINTE METROS CUADRADOS.- **CUARTA: PRECIO.-** El precio pactado por las partes contratantes es de DIEZ MIL QUINIENTOS SETENTA Y UN DOLARES CON SESENTA CENTAVOS DE DÓLAR, valor que la vendedora manifiesta haber recibido de manos de la compradora, en moneda de curso legal, a su entera satisfacción.- **QUINTA: DEL SANEAMIENTO.-** La venta de este bien inmueble se hace en el estado en que actualmente se encuentra la propiedad vendida, con todos sus derechos, usos, costumbres, servidumbres activas y pasivas, y sin ninguna

limitación del dominio que pueda obstaculizar el libre ejercicio del mismo por parte del adquirente, quien declara que conoce muy bien la propiedad que compra. Sin perjuicio de lo anterior, los vendedores, se obligan al saneamiento por los vicios redhibitorios y por la evicción de ley.- **SEXTA: TRANSFERENCIA.**- La vendedora transfiere el dominio del bien con las servidumbres activas y pasivas legalmente constituidas , libre de gravamen, comprometiéndose en caso contrario, al saneamiento legal.- **SEPTIMA: ACEPTACIÓN.**- Los comparecientes aceptan lo estipulado en el presente contrato por convenir a sus intereses.- **OCTAVA: AUTORIZACION PARA INSCRIBIR** .- Se faculta a la portadora de la copia autorizada de esta Escritura, para requerir del Registrador de la Propiedad del cantón correspondiente, las inscripciones y anotaciones que por Ley correspondan.- **LAS DE ESTILO** .- Usted señora Notaria dignese insertar las cláusulas de estilo para su validez.- Hasta aquí la minuta que junto con los documentos anexos y habilitantes que se incorpora queda elevada a escritura pública con todo el valor legal, y que, los comparecientes aceptan en todas y cada una de sus partes, minuta que está firmada por el Abogado DIOCLITO RUBEN ZAMBRANO MECIAS, matricula número : trece guion dos mil once guion ciento treinta y ocho. Foro de Abogados, para la celebración de la presente escritura se observaron los

preceptos y requisitos previstos en la ley notarial; y, leída que les fue a los comparecientes por mí la notaria, se ratifican y firman conmigo en unidad de acto quedando incorporada en el protocolo de esta notaria, de todo cuanto DOY FE.-

Ing. LUIS HERNAN CAIZA NOROÑA
Gerente General ECUAGUIJARRO S.A.

YESENIA KATERINE BERMEO MIRANDA
C.C.No. 171533328-5

LA NOTARIA.-

CUERPO DE BOMBEROS DE MANTA

Emergencias Teléfono:

911

RUC: 1360020070001
Dirección: Avenida 11
entre Calles 11 y 12
Teléfono: 2621777 - 2611747
Manta - Manabí

COMPROBANTE DE PAGO

000022797

# CERTIFICADO DE SOLVENCIA

**DATOS DEL CONTRIBUYENTE**

| | |
|---|---|
| CI/RUC: | 1792230389 |
| NOMBRES: | CIA. CONSTRUCCIONES ECUAGUIJARRO S.A. |
| RAZÓN SOCIAL: | |
| DIRECCIÓN: | LOT. LOURIDO |

**DATOS DEL PREDIO**

| | |
|---|---|
| CLAVE CATASTRAL: | |
| AVALÚO PROPIEDAD: | |
| DIRECCIÓN PREDIO: | |

**REGISTRO DE PAGO**

| | |
|---|---|
| Nº PAGO: | 328119 |
| CAJA: | MARGARITA ANCHUNDIA L |
| FECHA DE PAGO: | 17/09/2014 10:55:22 |

ÁREA DE SELLO

| DESCRIPCIÓN | VALOR |
|---|---|
| VALOR | 3.00 |
| TOTAL A PAGAR | 3.00 |

VALIDO HASTA: martes, 16 de diciembre de 2014
CERTIFICADO DE SOLVENCIA

ORIGINAL CLIENTE

ESTE COMPROBANTE NO TENDRÁ VALIDEZ SIN EL REGISTRO DE PAGO

Abg. Elsye Cedeño Menéndez
Notaría Pública Cuarta
Manta - Ecuador

Gobierno Autónomo Descentralizado
Municipal del Cantón Manta
RUC: 1360000440001
Dirección: Av. 4ta. y Calle 9 - Telf.: 2611-429 / 2611-477

# TÍTULO DE CRÉDITO No. 000302363

9/19/2014 4:20

| OBSERVACIÓN | CÓDIGO CATASTRAL | AREA | AVALUO | CONTROL | TITULO Nº |
|---|---|---|---|---|---|
| Una escritura pública de COMPRA VENTA DE SOLAR ubicada en MANTA de la parroquia TARQUI | 2-12-50-12-000 | 278,20 | 10571,60 | 147067 | 302363 |

| VENDEDOR | | |
|---|---|---|
| C.C / R.U.C. | NOMBRE O RAZÓN SOCIAL | DIRECCIÓN |
| 1792235886001 | COMPAÑIA CONSTRUCCIONES ECUAGUIJARRO S.A. | LOTIZACION LOURIDO LOTE 12-A |

| ADQUIRIENTE | | |
|---|---|---|
| C.C / R.U.C. | NOMBRE O RAZÓN SOCIAL | DIRECCIÓN |
| 1715633285 | BERMEO MIRANDA YESENIA KATERINE | SN |

| ALCABALAS Y ADICIONALES | |
|---|---|
| CONCEPTO | VALOR |
| Impuesto principal | 105,72 |
| Junta de Beneficencia de Guayaquil | 31,71 |
| TOTAL A PAGAR | 137,43 |
| VALOR PAGADO | 137,43 |
| SALDO | 0,00 |

EMISION: 9/19/2014 4:20 JULIANA MARIA RODRIGUEZ SANCHEZ

*SALDO SUJETO A VARIACIÓN POR REGULACIONES DE LEY*

GOBIERNO AUTÓNOMO DESCENTRALIZADO MUNICIPAL DEL CANTÓN MANTA

Srta. Juliana Rodríguez
SECRETARIA

GOBIERNO AUTONOMO DESCENTRALIZADO MUNICIPAL
DEL CANTON MANTA

DIRECCIÓN DE AVALUOS, CATASTRO
Y REGISTROS

*No. Certificación: 116030*

Nº 0116680

## CERTIFICADO DE AVALÚO

ESPECIE VALORADA
USD 1,25

*No. Electrónica: 25225*

*Fecha: 19 de septiembre de 2014*

*El suscrito Director de Avalúos, Catastros y Registros Certifica: Que revisando el Catastro de Predios en vigencia, en el archivo existente se constató que:*

*El Predio de la Clave: 2-12-60-12-000*

*Ubicado en: LOTIZACION LOURIDO LOTE 12-A*

*Área total del predio según escritura:*

*Área Total de Predio: 278,20 M2*

*Perteneciente a:*

| *Documento Identidad* | *Propietario* |
|---|---|
| 1792339868001 | S.A. COMPAÑIA CONSTRUCCIONES ECUAGUIJARRO |

***CUYO AVALÚO VIGENTE EN DÓLARES ES DE:***

| | |
|---|---|
| *TERRENO:* | 10571,60 |
| *CONSTRUCCIÓN:* | 0,00 |
| | 10571,60 |

*Son: DIEZ MIL QUINIENTOS SETENTA Y UN DOLARES CON SESENTA CENTAVOS*

*"Este documento no constituye reconocimiento, fraccionamiento u otorgamiento de la titularidad del predio; solo expresa el valor de suelo actual de acuerdo a la Ordenanza de Aprobación del Plano del Valor del Suelo sancionada el 27 de diciembre del año 2013, conforme a lo establecido en la Ley, que rige para el Bienio 2014 – 2015".*

*Arq. David Cedeño Ruperti*
*Director de Avaluos, Catastros y Registros*

*NOTA: EL PRESENTE DOCUMENTO SE EMITE DE ACUERDO A LA AUTORIZACIÓN QUE OTORGA LA DIRECCION DE PLANEAMIENTO URBANO, POR LO CUAL SALVAMOS CUALQUIER ERROR U OMISIÓN, EXIMIENDO DE RESPONSABILIDAD AL CERTIFICANTE. SI SE COMPROBARE QUE SE HAN PRESENTADO DATOS FALSOS O REPRESENTACIONES GRÁFICAS ERRÓNEAS. SE DESMEMBRA DE LA CLAVE CATASTRAL N° 2126001000.*

Abg. Elsye Cedeño Menéndez
Notaría Pública Cuarta
Manta - Ecuador

*Impreso por: DELY CHAVEZ 19/09/2014*

GOBIERNO AUTONOMO DESCENTRALIZADO MUNICIPAL
DEL CANTON MANTA

Nº 0095722

ESPECIE VALORACA
USD 1,25

*LA TESORERIA DEL GOBIERNO AUTONOMO DESCENTRALIZADO MUNICIPAL DEL CANTON MANTA*

A petición verbal de parte interesada, CERTIFICA: Que revisado el archivo de la Tesorería Municipal que corre a mi cargo, no se ha encontrado ningún Título de Crédito pendiente de pago por concepto de Impuestos, Tasas y Tributos Municipales a cargo de COMPAÑIA CONSTRUCCIONES ECUAGUIJARRO S.A.

Por consiguiente se establece que no es deudor de esta Municipalidad.

Manta, 19 de Septiembre de 2014

VALIDO PARA LA CLAVE
2126012000 LOTIZACION LOURIDO LOTE 12-A
Manta, diez y nueve de septiembre del dos mil catorce

Ing. Juliana Rodríguez

GOBIERNO AUTONOMO DESCENTRALIZADO MUNICIPAL
DEL CANTON MANTA

Nº 00057329

USD 1.25

LA DIRECCION FINANCIERA DEL GOBIERNO AUTONOMO DESCENTRALIZADO MUNICIPAL DEL CANTON MANTA

URBANA

A petición verbal de parte interesada, CERTIFICA: Que revisado el Catastro de Predios SOLAR en vigencia, se encuentra registrada una propiedad que consiste en

perteneciente a: COMPAÑIA CONSTRUCCIONES ECUAGUIJARROS.A.

ubicada LOTIZACION LOURIDO LOTE 12-A

cuyo AVALUO COMERCIAL PRESENTE DE COMPRAVENTA asciende a la cantidad

de $10571.60 DIEZ MIL QUINIENTOS SETENTA Y UN DOLARES 60/100.

CERTIFICADO OTORGADO PARA TRÁMITE DE COMPRAVENTA

Abg. Olga Cedeño Menéndez
Notaria Pública Cuarta
Manta - Ecuador

Manta, de del 20

19 DE SEPTIEMBRE 2024

Director Financiero Municipal

GOBIERNO AUTÓNOMO DESCENTRALIZADO
MUNICIPAL DEL CANTÓN MANTA

DIRECCION DE PLANEAMIENTO URBANO

No 0212 - 2913

# APROBACION DE SUBDIVISION

*(Para efectos de celebración de escrituras, este documento solo tendrá validez si está acompañado de la autorización para escrituras emitida por esta Dirección).*

El Área de Control Urbano de la Dirección de Planeamiento Urbano aprueba la subdivisión de terreno propiedad de COMPAÑIA CONSTRUCCIONES ECUAGUIJARRO S. A., Clave Catastral #2126001000, ubicado en la Calle Sin Nombre de la Lotización Lourido del Cantón Manta, el mismo conforme la documentación respectiva determina el siguiente estudio de áreas:

MEDIDAS Y LINDEROS ESCRITURA (de Restructuración Parcelaria y Compraventa protocolizada en la Notaria Primera de Jaramijo el 31 de agosto de 2011 e inscrita en la Registraduría de la Propiedad de Manta el 16 de septiembre de 2011): 2.159,80m2

Norte: 14,00m.- Lindera con Calle Publica intermedia
Sur: 9,45m.- Lindera con Calle Pública
Este: 108,86m. + 5,80m. en línea curva. - Lindera con Calle Pública
Suroeste: 12,55m.- Lindera con Calle Pública.
Noreste: 16,06m.- Lindera con Manzana G, lote #1
Oeste: 136,00m.- Lindera con Urbanización San Mateo

AREA NO JUSTIFICADA POR EL PROPIETARIO: 12,18m2.

AREAS VENDIDAS E INSCRITAS EN LA REGISTRADURIA DE LA PROPIEDAD (Certificado de Septiembre 13/09/2014): 10 Lotes: 1.709,42m2.

1.- Lote #2-A a favor de Blanca Doris Dender Bermúdez: Autorizada el 14/02/2012 e Inscrita el 13/03/2012: 160,00m2.

2.- Lote #3-A a favor de Yesenia de Lourdes Mera Espinoza: Autorizada el 13/02/2012 e Inscrita el 15/03/2012: 160,00m2.

3.- Lote #7-A a favor de Maria Elizabeth Rengifo Loor: Autorizada el 06/02/2012 e Inscrita el 05/06/2012: 160,00m2.

4.- Lote #5-A a favor de Maria Milena Vélez Cuadros: Autorizada el 17/07/2012 e Inscrita el 21/08/2012: 160,00m2.

5. Lote 8-A a favor de Byron Mauricio Álvarez Brito y Ketty Aracelly Mora Alcivar: Autorizada el 03/09/2012 e Inscrita el 01/10/2012: 160,00m2.

6 - Lote #6-A a favor de María Ernestina Cuadro Cedeño: Autorizada el 18/09/2012 e Inscrita el 09/10/2012: 160,00m2.

7. Lote 4-A a favor de Carlos Julio Fuentes Jara y Barrionuevo Nuñez Eliza Mariela: Autorizada el 26/11/2012 e Inscrita el 27/12/2012: 160,00m2.

8. Lote 9-A a favor de Kleiton Germana Meza Pinargote y Fatima Narcisa Intriago Quiroz: Autorizada el 28/12/2012 e Inscrita el 15 de enero del 2013: 160,00m2.

9. Lote 10-A a favor de Shyri Alberto Loor Tuarez: Autorizada el 28/12/2012 e Inscrita el 03/05/2013: 160,00m2.

10. Lote 1-A: A favor de los Conyuges Sr. Nicolás Alberto Valencia Cantos y Sra. Silvana Janet Vélez Garcia: Autorizada el 20/08/2013 e Inscrita el 10/09/2013: 269,42m2.

GOBIERNO AUTÓNOMO DESCENTRALIZADO
MUNICIPAL DEL CANTÓN MANTA

DIRECCIÓN DE PLANEAMIENTO URBANO

AREA A DESMEMBRAR A FAVOR DE LA SRA. YESENIA KATHERINE BORVEO MIRANDA LOTE #12-A _____ 278.20m2

Frente: 10.00m y Lindera con manzana G Lote 1 y en línea curva 5.20m Lindera con Calle Pública
Atrás: 13.35m - Lindera con Urbanización San Mateo
Costado derecho: 16.00m - Lindera con Lote 11-A-sobrante
Costado izquierdo: 14.00m - Lindera con Calle Pública Intermedia
Área: 278.20m2

AREA SOBRANTE (Lotes 11A) _____ 160.00m2

Frente: 10.00m - Lindera con Calle Pública
Atrás: 10.00m - Lindera con Urbanización San Mateo
Costado derecho: 16.00m - Lindera con Lote 10A
Costado izquierdo: 16.00m - Lindera con Lote 12A
Área: 160.00m2.

El presente documento se emite de acuerdo a la documentación requerida para el trámite y a inspección en el lugar que indica de buena fe el solicitante; por lo cual salvamos error u omisión, eximiendo de responsabilidad al certificante, si se comprobare que se han presentado datos falsos o representaciones gráficas erróneas, en las solicitudes correspondientes.

Manta, Septiembre 16 de 2014

Arq. Jonathan Orozco Cobeña
DIRECTOR DE PLANEAMIENTO URBANO

Abg. Elsye Cedeño Menéndez
Notaría Pública Cuarta
Manta - Ecuador

GOBIERNO AUTONOMO DESCENTRALIZADO MUNICIPAL
DEL CANTON MANTA

DIRECCION DE PLANEAMIENTO URBANO

Nº 00046543

ESPECIE VALORADA
USD 1,25

# AUTORIZACION

*No. 212 - 2913*

*El Área de Control Urbano de la Dirección de Planeamiento Urbano, autoriza a la Señora* ***YESENIA KETERINE BERMEO MIRANDA****, para que celebre escritura de compraventa sobre una parte del terreno de propiedad (Lote 12-A) de la Compañía Construcciones Ecuaguijarro S.A., ubicado en la Calle Sin Nombre de la Lotización Lourido del cantón Manta, con las siguientes medidas y linderos:*

***Frente:*** *16,00m. y Lindera con manzana G, Lote 1 y en línea curva 5,20m. Lindera con Calle Pública*
***Atrás:*** *13,35m. - Lindera con Urbanización San Mateo*
***Costado derecho:*** *16,00m.- Lindera con Lote 11-A-sobrante*
***Costado izquierdo:*** *14,00m.- Lindera con Calle Pública Intermedia*
***Área:*** *278,20m2.*

*El presente documento se emite de acuerdo a la documentación requerida para el trámite y a inspección en el lugar que indica de buena fe el solicitante; por lo cual salvamos error u omisión, eximiendo de responsabilidad al certificante, si se comprobare que se han presentado datos falsos o representaciones gráficas erróneas, en las solicitudes correspondientes.*

*Manta, Septiembre 16 de 2014*

*Arq. Jonathan Orozco Cobeña*
***DIRECTOR DE PLANEAMIENTO URBANO***

Empresa Pública Municipal
Registro de la Propiedad de
Manta-EP

**30781**

Avenida 4 y Calle 14

Conforme a la solicitud Número: 95958, certifico hasta el día de hoy la Ficha Registral Número 30781:

## INFORMACIÓN REGISTRAL

Fecha de Apertura: *viernes, 16 de septiembre de 2011*
Parroquia: Tarqui

Tipo de Predio: Urbano
Cód.Catastral/Referencial Predial: XXXXXXXXXXXXXXXXXXXXXXXXX

LINDEROS REGISTRALES:

LOTES DE TERRENOS UNIFICADOS FORMAN UN SOLO LOTE, ubicado en la Lotizacion Lourido de la Parroquia Tarqui del Canton Manta, siendo las actuales medidas y linderos de la Restructuracion Parcelaria las siguientes. NORTE: Catorce metros , calle publica intermedia, SUR. nueve metros, cuarenta y cinco centimetros, calle publica, ESTE. ciento ocho metros, noventa y seis centimetros mas cinco metros, ochenta centimetros en linea curva, calle publica, SURESTE, doce metros, cincuenta y cinco centimetros, calle publica, NORESTE. dieciseis metros seis centimetros, manzana G, lote numero Uno. (1), OESTE. ciento treinta y seis metros, urbanizacion San Mateo, teniendo una superficie total de DOS MIL CIENTO CINCUENTA Y NUEVE METROS CUADRADOS CON OCHENTA C E N T I M E T R O S C U A D R A D O S . SOLVENCIA, El restante del predio descrito a la fecha se encuentra libre de gravamen.

RESUMEN DE MOVIMIENTOS REGISTRALES:

| Libro | Acto | Número y Fecha de Inscripción | | Folio Inicial |
|---|---|---|---|---|
| Compra Venta | Compraventa | 684 | 19/03/2007 | 9.568 |
| Compra Venta | Compraventa | 1.451 | 18/06/2010 | 25.205 |
| Compra Venta | Compraventa | 1.452 | 18/06/2010 | 1 |
| Compra Venta | Compraventa | 2.584 | 16/09/2011 | 44.290 |
| Compra Venta | Compraventa | 714 | 13/03/2012 | 14.116 |
| Compra Venta | Compraventa | 737 | 15/03/2012 | 14.565 |
| Compra Venta | Compraventa | 1.444 | 05/06/2012 | 1 |
| Compra Venta | Compraventa | 2.165 | 21/08/2012 | 40.835 |
| Compra Venta | Compraventa | 2.656 | 01/10/2012 | 50.227 |
| Compra Venta | Compraventa | 2.794 | 30/10/2012 | [illegible] |
| Compra Venta | Compraventa | 125.678 | 27/12/2012 | [illegible] |
| Compra Venta | Compraventa | 203 | 15/01/2013 | [illegible] |
| Compra Venta | Compraventa | [illegible] | 01/03/2013 | [illegible] |
| Compra Venta | Compraventa | 2.958 | 10/09/2013 | 2.916 |

Notaría Pública Cuarta
Manta - Ecuador

Certificación impresa por: [illegible]

Ficha Registral: 30781

Página [illegible]

MOVIMIENTOS REGISTRALES:

REGISTRO DE COMPRA VENTA

1 / 14 Compraventa

Inscrito el : lunes, 19 de marzo de 2007

Tomo: 1 Folio Inicial: 9.508 - Folio Final: 9.523

Número de Inscripción: 684 Número de Repertorio: 1.281

Oficina donde se guarda el original: Notaría Primera

Nombre del Cantón: Manta

Fecha de Otorgamiento/Providencia: jueves, 27 de enero de 2005

Escritura/Juicio/Resolución:

Fecha de Resolución:

a.- Observaciones:

La Sra. Ana María Suarez López de Zambrano, en calidad de Gerente General de la Compañía Incoteca Cia. Ltda.

Varios lotes de terrenos ubicados en la Lotización " Lourido " de la parroquia urbana Tarqui del cantón Manta.

Lote No. 2 de la Mz. J, Lote No. 1 de la Mz. V, lote No. Uno de la Mz. O, Lote No. Uno de la Mz. Ñ

b.- Apellidos, Nombres y Domicilio de las Partes:

| Calidad | Cédula o R.U.C. | Nombre y/o Razón Social | Estado Civil | Domicilio |
|---|---|---|---|---|
| Comprador | 80-0000000001325 | Compañia Incoteca Cia Ltda | | Manta |
| Vendedor | 80-0000000001366 | Lourido Moreira Jorge Rafael | Casado(*) | Manta |

c.- Esta inscripción se refiere a la(s) que consta(n) en:

| Libro: | No.Inscripción: | Fec. Inscripción: | Folio Inicial: | Folio final: |
|---|---|---|---|---|
| Compra Venta | 3 | 18-feb-1970 | 9 | 25 |
| Compra Venta | 907 | 09-abr-2002 | 7967 | 8043 |

2 / 14 Compraventa

Inscrito el : viernes, 18 de junio de 2010

Tomo: 41 Folio Inicial: 25.205 - Folio Final: 25.228

Número de Inscripción: 1.451 Número de Repertorio: 3.366

Oficina donde se guarda el original: Notaría Primera

Nombre del Cantón: Manta

Fecha de Otorgamiento/Providencia: miércoles, 09 de febrero de 2005

Escritura/Juicio/Resolución:

Fecha de Resolución:

a.- Observaciones:

Los Herederos del Sr.Luis Alberto Lourido Moreira, venden a favor de la Compañia INCOTECA Cia Ltda., Representada por la Sra. Ana María Suárez López de Zambrano, en calidad de Gerente General. La Manzana "W", de la Lotización Lourido de la Parroquia Tarqui del Cantón Manta.

b.- Apellidos, Nombres y Domicilio de las Partes:

| Calidad | Cédula o R.U.C. | Nombre y/o Razón Social | Estado Civil | Domicilio |
|---|---|---|---|---|
| Causante | 80-0000000001362 | Lourido Moreira Luis Alberto | (Ninguno) | Manta |
| Comprador | 80-0000000001325 | Compañia Incoteca Cia Ltda | | Manta |
| Vendedor | 13-03753303 | Lourido Palma Galo Aurelio | (Ninguno) | Manta |
| Vendedor | 80-0000000034329 | Lourido Palma Hector Rafael | (Ninguno) | Manta |
| Vendedor | 80-0000000041059 | Lourido Palma Julio Alberto | (Ninguno) | Manta |
| Vendedor | 13-02423304 | Lourido Palma Luis Manuel | (Ninguno) | Manta |
| Vendedor | 13-01996441 | Lourido Palma Maria Ines | Casado(*) | Manta |
| Vendedor | 80-0000000041060 | Lourido Palma Zoila Blanca Yaneth | (Ninguno) | Manta |

Vendedor 13-00072467 Palma Yepez Blanca Armandina Viudo Manta

c.- Esta inscripción se refiere a la(s) que consta(n) en:

| Libro: | No.Inscripción: | Fec. Inscripción: | Folio Inicial: | Folio final: |
|---|---|---|---|---|
| Compra Venta | 907 | 09-abr-2002 | 7967 | 8043 |

3 / 11 Compraventa

Inscrito el : viernes, 18 de junio de 2010

Tomo: 1 Folio Inicial: 1 - Folio Final: 1

Número de Inscripción: 1.452 Número de Repertorio: 3.367

Oficina donde se guarda el original: Notaría Primera

Nombre del Cantón: Manta

Fecha de Otorgamiento/Providencia: viernes, 28 de enero de 2005

Escritura/Juicio/Resolución:

Fecha de Resolución:

a.- Observaciones:

Compraventa de 2 lotes de terrenos signados con el NO. Uno de la Mz. X y No Uno de la Mz. Q

b.- Apellidos, Nombres y Domicilio de las Partes:

| Calidad | Cédula o R.U.C. | Nombre y/o Razón Social | Estado Civil | Domicilio |
|---|---|---|---|---|
| Comprador | 80-0000000001325 | Compañía Incoteca Cia Ltda | | Manta |
| Vendedor | 80-0000000004428 | Loureido Moreira Zoila | Casado(*) | Manta |

c.- Esta inscripcion se refiere a la(s) que consta(n) en:

| Libro: | No.Inscripción: | Fec. Inscripción: | Folio Inicial: | Folio final: |
|---|---|---|---|---|
| Compra Venta | 907 | 09-abr-2002 | 7967 | 8043 |

4 / 14 Compraventa

Inscrito el : viernes, 16 de septiembre de 2011

Tomo: 1 Folio Inicial: 44.290 - Folio Final: 44.336

Número de Inscripción: 2.584 Número de Repertorio: 5.444

Oficina donde se guarda el original: Notaría Primera

Nombre del Cantón: Jaramijó

Fecha de Otorgamiento/Providencia: miércoles, 31 de agosto de 2011

Escritura/Juicio/Resolución:

Fecha de Resolución:

a.- Observaciones:

RESTRUCTURACION PARCELARIA Y COMPRAVENTA. estos tres lotes de terrenos descritos anteriormente en virtud de los cambios de geometría por la construccion de nuevas vias y Urvanizaciones fueron sometidos a una Restructuracion Parcelaria, de acuerdo al articulo 60 literales b) c) i) de la Cootad, la misma que se aprobo mediante la resolucion numero 001-ALCCC-MJEB-2001, emitida el cuatro de marzo del dos mil once y suscrita por l ingeniero Jaime Estrada Bacilla, Alcalde de Manta, en mismo que conforme a la documentacion respectiva, que ahora unificados forman un solo lote siendo las actuales medidas y linderos de la Restructuracion Parcelaria . La compañía Construcciones Ecuaguijarro S. A. legalmente representada por el Señor Luis Hernan Caiza Noroña, soltero, en calidad de Gerente general de la compania compradora

Abg. Elsye Cedeño Menéndez
Notaría Pública Cuarta
Manta - Ecuador

b.- Apellidos, Nombres y Domicilio de las Partes:

| Calidad | Cédula o R.U.C. | Nombre y/o Razón Social | Estado Civil | Domicilio |
|---|---|---|---|---|
| Comprador | 80-0000000046628 | Compañía Construcciones Ecuaguijarro S A | | Manta |
| Vendedor | 80-0000000019406 | Compañía Inmobiliaria Constructora Incota | | Manta |

c.- Esta inscripción se refiere a la(s) que consta(n) en

| Libro: | No.Inscripción: | Fec. Inscripción: | Folio Inicial: | Folio final: |
|---|---|---|---|---|
| Compra Venta | 684 | 19-mar-2007 | 9508 | 9523 |
| Compra Venta | 1451 | 18-jun-2010 | 25205 | 25228 |
| Compra Venta | 1452 | 18-jun-2010 | 1 | 1 |

5 / 14 Compraventa

Inscrito el : martes, 13 de marzo de 2012

Tomo: 1 Folio Inicial: 14.116 - Folio Final: 14.141

Número de Inscripción: 714 Número de Repertorio: 1.448

Oficina donde se guarda el original: Notaria Cuarta

Nombre del Cantón: Manta

Fecha de Otorgamiento/Providencia: martes, 14 de febrero de 2012

Escritura/Juicio/Resolución:

Fecha de Resolución:

a.- Observaciones:

COMPRAVENTA, de un lote de terreno signado con el numero 2.A. ubicado en la Lotizacion Lourido Parroquia Los Esteros(antes Parroquia Tarqui) del Canton Manta Provincia de Manabi, y tiene los siguientes medidas y linderos, por el Frente 10,00 metros lindera con calle publica, Atras 10,00metros lindera con Urbanizacion San Mateo . Costado Derecho, 16,00 metros lindera con lote 1A, Miguel Angel Lopez Ordoñez, Costado Izquierdo, 16,00metros lindera con lote 3A, Ygnacio Salazar y Yssenia Mera, teniendo una superficie total de Ciento Sesenta metros cuadrados (160.00).

b.- Apellidos, Nombres y Domicilio de las Partes:

| Calidad | Cédula o R.U.C. | Nombre y/o Razón Social | Estado Civil | Domicilio |
|---|---|---|---|---|
| Comprador | 13-09542064 | Dender Bermudez Blanca Doris | Divorciado | Manta |
| Vendedor | 80-0000000046628 | Compañia Construcciones Ecuaguijarro S A | | Manta |

c.- Esta Inscripción se refiere a la(s) que consta(n) en:

| Libro: | No.Inscripción: | Fec. Inscripción: | Folio Inicial: | Folio final: |
|---|---|---|---|---|
| Compra Venta | 2584 | 16-sep-2011 | 44290 | 44336 |

6 / 14 Compraventa

Inscrito el : jueves, 15 de marzo de 2012

Tomo: 1 Folio Inicial: 14.565 - Folio Final: 14.592

Número de Inscripción: 737 Número de Repertorio: 1.499

Oficina donde se guarda el original: Notaria Cuarta

Nombre del Cantón: Manta

Fecha de Otorgamiento/Providencia: lunes, 13 de febrero de 2012

Escritura/Juicio/Resolución:

Fecha de Resolución:

a.- Observaciones:

COMPRAVENTA, de un terreno ubicado signado con el numero 3.A ubicado en la Lotizacion Lourido Parroquia Los Esteros(antes Parroquia Tarqui) del Canton Manta, provincia de Manabi, comprendido dentro de los siguientes medidas y linderos, Frente 10, metros lindera con calle publica, Atras, 10,00 metros lindera con Urbanizacion San Mateo, Costado Derecho, 16,00 metros lindera con lote 2.A, Blanca Doris Dender Bermudez , Costado Izquerdo, 16,00 metros lindera con lote 4.Am Jhonny Fabricio Loor Tuarez, teniendo una superficie total de Ciento Sesenta metros cuadrados (160.00).

b.- Apellidos, Nombres y Domicilio de las Partes:

| Calidad | Cédula o R.U.C. | Nombre y/o Razón Social | Estado Civil | Domicilio |
|---|---|---|---|---|

Empresa Pública Municipal
Registro de la Propiedad de
Manta-EP

| | | | |
|---|---|---|---|
| Comprador | 13-09098208 Mera Espinoza Yesenia de Lourdes | Casado | Manta |
| Comprador | 13-07859981 Salazar Guerra Ignacio Policarpo | Casado | Manta |
| Vendedor | 80-0000000046628 Compañía Construcciones Ecuagunjarro S A | | Manta |

c.- Esta inscripción se refiere a la(s) que consta(n) en:

| Libro: | No.Inscripción: | Fec. Inscripción: | Folio Inicial: | Folio final: |
|---|---|---|---|---|
| Compra Venta | 2584 | 16-sep-2011 | 44290 | 44336 |

7 / 13 Compraventa

Inscrito el : martes, 05 de junio de 2012

Tomo: 1 Folio Inicial: 1 - Folio Final: 1

Número de Inscripción: 3.444 Número de Repertorio: 3.445

Oficina donde se guarda el original: Notaría Segunda

Nombre del Cantón: Manta

Fecha de Otorgamiento/Providencia: lunes, 06 de febrero de 2012

Escritura/Juicio/Resolución:

Fecha de Resolución:

a.- Observaciones:

COMPRAVENTA, de un lote de terreno y casa tipo villa, especificado con el numero Siete A, de la Lotizacion Lourido , ubicado en la Parroquia Tarqui del Canton Manta, el mismo que tiene la clave catastral numero dos, doce, sesenta, cero siete cero cero cero, con las siguientes medidas y linderos,Por el Frente, diez metros y lindera con calle publica, por atras, diez metros y lindera con Urbanizacion San mateo, por el costado derecho dieciseis metros y lindera con lote Seis A, de propiedad de la Señora Maria Ernestina Cuadros Cedeño, Por el costado Izquierdo, dieciseis metros y lindera con el lote de terreno numero ocho A, sobrante, con una superficie total de Ciento Sesenta metros cuadrados.

b.- Apellidos, Nombres y Domicilio de las Partes:

| Calidad | Cédula o R.U.C. | Nombre y/o Razón Social | Estado Civil | Domicilio |
|---|---|---|---|---|
| Comprador | 13-03164022 | Rengifo Leon Maria Elizabeth | Divorciado | Manta |
| Vendedor | 80-0000000046628 | Compañía Construcciones Ecuagunjarro S A | | Manta |

c.- Esta inscripción se refiere a la(s) que consta(n) en:

| Libro: | No.Inscripción: | Fec. Inscripción: | Folio Inicial: | Folio final: |
|---|---|---|---|---|
| Compra Venta | 2584 | 16-sep-2011 | 44290 | 44336 |

8 / 14 Compraventa

Inscrito el : martes, 21 de agosto de 2012

Tomo: 1 Folio Inicial: 40.850 - Folio Final: 40.875

Número de Inscripción: 2.165 Número de Repertorio: 4.804

Oficina donde se guarda el original: Notaria Cuarta

Nombre del Cantón: Manta

Fecha de Otorgamiento/Providencia: martes, 17 de julio de 2012

Escritura/Juicio/Resolución:

Fecha de Resolución:

a.- Observaciones:

COMPRAVENTA, que esta signado con el numero CINCO A, ubicado en la LOtizacion Lourido Parroquia Los Esteros(antes Parroquia Tarqui ) , del Canton Manta. y tiene los siguientes medidas y linderos , por el frente metros lindera con calle publica, Atras. 10.00metros lindera con Urbanizacion San Mateo ,costado derecho 16.00 metros lindera con lote 4-A. (Johnny Fabricio Leon Tuarez) costado Izquierdo 16,00 metros lindera con lote 6-A. (Maria Ernestina Cuadros Cedeño) teniendo una area total de Ciento sesenta metros cuadrados, (160.00m2)

b.- Apellidos, Nombres y Domicilio de las Partes:

| Calidad | Cédula o R.U.C. | Nombre y/o Razón Social | Estado Civil | Domicilio |
|---|---|---|---|---|
| Comprador | 13-12164906 | Velez Cuadros Maria Milena | Soltero | Manta |
| Vendedor | 80-0000000046628 | Compañia Construcciones Ecuaguijarro S A | | Manta |

c.- Esta inscripción se refiere a la(s) que consta(n) en:

| Libro: | No.Inscripción: | Fec. Inscripción: | Folio Inicial: | Folio final: |
|---|---|---|---|---|
| Compra Venta | 2584 | 16-sep-2011 | 44290 | 44336 |

9 / 14 Compraventa

Inscrito el : lunes, 01 de octubre de 2012

Tomo: 1 Folio Inicial: 50.227 - Folio Final: 50.250

Número de Inscripción: 2.656 Número de Repertorio: 5.869

Oficina donde se guarda el original: Notaría Segunda

Nombre del Cantón: Manta

Fecha de Otorgamiento/Providencia: lunes, 03 de septiembre de 2012

Escritura/Juicio/Resolución:

Fecha de Resolución:

a.- Observaciones:

COMPRAVENTA, de un terreno que esta signado con el numero OCHO- A, ubicado en la Lotizacion Lourido Parroquia LOS ESTEROS(antes Parroquia Tarqui) del Canton Manta Provincia de Manabi, comprendido dentro de los siguientes medidas y linderos , POR EL FRENTE : 10,00Metros lindera con calle publica, POR ATRAS, 10,00 metros lindera con Urbanizacion San Mateo, COSTADO DERECHO, 16,00 metros lindera con lote 7-A, COSTADO IZQUIERDO, 16,00metros lindera con lote 9-A, teniendo una superficie total de CIENTO SESENTA METROS CUADRADOS (160,00m2) por una parte el Señor Luis Heran Caiza Noroña por los derechos que representa en calidad Gerente General y como representante Legal de la Compañia construcciones Ecuaguijarro S. A: ( c o m o V e n d e d o r )

b.- Apellidos, Nombres y Domicilio de las Partes:

| Calidad | Cédula o R.U.C. | Nombre y/o Razón Social | Estado Civil | Domicilio |
|---|---|---|---|---|
| Comprador | 12-04432122 | Alvarez Brito Byron Mauricio | Casado | Manta |
| Comprador | 13-07539393 | Mora Alcivar Ketty Aracelly | Casado | Manta |
| Vendedor | 80-0000000046628 | Compañia Construcciones Ecuaguijarro S A | | Manta |

c.- Esta inscripción se refiere a la(s) que consta(n) en:

| Libro: | No.Inscripción: | Fec. Inscripción: | Folio Inicial: | Folio final: |
|---|---|---|---|---|
| Compra Venta | 2584 | 16-sep-2011 | 44290 | 44336 |

10 / 14 Compraventa

Inscrito el : martes, 09 de octubre de 2012

Tomo: 1 Folio Inicial: 52.237 - Folio Final: 52.258

Número de Inscripción: 2.774 Número de Repertorio: 6.100

Oficina donde se guarda el original: Notaría Segunda

Nombre del Cantón: Manta

Fecha de Otorgamiento/Providencia: martes, 18 de septiembre de 2012

Escritura/Juicio/Resolución:

Fecha de Resolución:

a.- Observaciones:

COMPRAVENTA, de un lote de terreno signado con el numero Seis-A, ubicado en la Lotizacion Lourido de la Parroquia Los Esteros (antes Parroquia Tarqui del Canton Manta) y tiene los siguientes medidas y linderos por el

frente 10,00metros lindera con calle publica, por atras 10,00metros lindera con urbanizacion San Mateo, COSTADO DERECHO 16,00 metros lindera con lote 5-A (Teresa Jakeline Cunalin Cedeño) costado izquierdo 16,00 metros lindera con lote 7-A (Maria elizabeth Rengifo Loor) teniendo una superficie total de CIENTO SESENTA METROS CUADRADOS (160.00M2)

b.- Apellidos, Nombres y Domicilio de las Partes:

| Calidad | Cédula o R.U.C. | Nombre y/o Razón Social | Estado Civil | Domicilio |
|---|---|---|---|---|
| Comprador | 13-0241180- | Cuadros Cedeño Marta Ernestina | Viudo | Manta |
| Vendedor | 80-0000000046628 | Compañía Construcciones Ecuaguijarro S A | | Manta |

c.- Esta inscripcion se refiere a la(s) que consta(n) en:

| Libro: | No.Inscripción: | Fec. Inscripción: | Folio Inicial: | Folio final: |
|---|---|---|---|---|
| Compra Venta | 2584 | 16-sep-2011 | 44290 | 44336 |

11 / 14 Compraventa

Inscrito el : jueves, 27 de diciembre de 2012

Tomo: 1 Folio Inicial: 69.956 - Folio Final: 69.980
Número de Inscripción: 3.673 Número de Repertorio: 8.040
Oficina donde se guarda el original: Notaria Cuarta
Nombre del Cantón: Manta
Fecha de Otorgamiento/Providencia: lunes, 26 de noviembre de 2012
Escritura/Juicio/Resolución:
Fecha de Resolución:

a.- Observaciones:

COMPRAVENTA que esta signado con el numero Cuatro A. ubicado en la Lotizacion Lourdes Parroquia Los Esteros (antes Parroquia Tarqui) del Canton MAnta y tiene los siguientes medidas y linderos. POR EL FRENTE. 10.00metros lindera con calle publica, Por atras. 10,00metros lindera con Urbanizacion San Mateo, costado derecho, 16.00 metros lindera con lote 3-A, costado Izquierda 16,00metros lindera con lote 5-A teniendo una superficie total de Ciento sesenta metros cuadrados (160.00m2)

b.- Apellidos, Nombres y Domicilio de las Partes:

| Calidad | Cédula o R.U.C. | Nombre y/o Razón Social | Estado Civil | Domicilio |
|---|---|---|---|---|
| Comprador | 08-02182444 | Barrionuevo Nuñez Eliza Mariela | Casado | Manta |
| Comprador | 13-10272909 | Fuentes Jara Carlos Julio | Casado | Manta |
| Vendedor | 80-0000000046628 | Compañía Construcciones Ecuaguijarro S A | | Manta |

c.- Esta inscripción se refiere a la(s) que consta(n) en:

| Libro: | No.Inscripción: | Fec. Inscripción: | Folio Inicial: | Folio final: |
|---|---|---|---|---|
| Compra Venta | 2584 | 16-sep-2011 | 44290 | 44336 |

12 / 14 Compraventa

Inscrito el : martes, 15 de enero de 2013

Tomo: 1 Folio Inicial: 4.574 - Folio Final: 4.599
Número de Inscripción: 203 Número de Repertorio: 485
Oficina donde se guarda el original:
Nombre del Cantón: Manta
Fecha de Otorgamiento/Providencia: viernes, 28 de diciembre de 2012
Escritura/Juicio/Resolución:
Fecha de Resolución:

a.- Observaciones:

COMPRAVENTA, que esta signado con el numero NUeve-A ubicado en la Lotizacion LOURDES de la Parroquia

Dr. Elsye Cedeño Menéndez
Notaria Pública Cuarta
Manta - Ecuador

NOTARIA CUARTA MANTA

Los Esteros (antes Parroquia TArqui del Canton Manta). y tiene los siguientes medidas y linderos, POR EL FRENTEm 10,00metros lindera con calle publica. POR ATRAS, 10,00 metros lindera con Urbanizacion San Mateo. COSTADO DERECHO, 16.00 metros lindera con lote 8-A. COSTADO IZQUIERDO, 16,00metros lindera con lote 10-A. teniendo una superficie total de Ciento Sesenta metres cuadrados. (160,00m2).

b.- Apellidos, Nombres y Domicilio de las Partes:

| Calidad | Cédula o R.U.C. | Nombre y/o Razón Social | Estado Civil | Domicilio |
|---|---|---|---|---|
| Comprador | 13-07680353 | Intriago Quiroz Fatima Narcisa | Casado | Manta |
| Comprador | 13-07743995 | Meza Pinargote Kleiton German | Casado | Manta |
| Vendedor | 80-0000000046628 | Compañia Construcciones Ecuaguijarro S A | | Manta |

c.- Esta inscripción se refiere a la(s) que consta(n) en:

| Libro: | No.Inscripción: | Fec. Inscripción: | Folio Inicial: | Folio final: |
|---|---|---|---|---|
| Compra Venta | 2584 | 16-sep-2011 | 44290 | 44336 |

13 / 14 Compraventa

Inscrito el : viernes, 03 de mayo de 2013

Tomo: 1 Folio Inicial: 1 - Folio Final: 1

Número de Inscripción: 1.370 Número de Repertorio: 3.460

Oficina donde se guarda el original: Notaría Tercera

Nombre del Cantón: Portoviejo

Fecha de Otorgamiento/Providencia: viernes, 28 de diciembre de 2012

Escritura/Juicio/Resolución:

Fecha de Resolución:

a.- Observaciones:

COMPRAVENTA, de un lote de terreno y vivienda signado con el numero 10-A y clave catastral numero 2-12-60-10-000- ubicado en la calle S/N de la Lotizacion Lourido de la Parroquia TArqui, actualmente Parroquia Los Esteros del Canton Manta. provincia de Manabi, y tiene los siguientes medidas y linderos, Por el Frente; 10,00m lindera con calle publica, Atras 10,00m lindera con Urbanizacion San Mateo , costado derecho, 16,00m lindera con lote numero 9A, y costado Izquierdo, 16,00m lindera con lote numero 11A. con una area total de 160,00m2.

b.- Apellidos, Nombres y Domicilio de las Partes:

| Calidad | Cédula o R.U.C. | Nombre y/o Razón Social | Estado Civil | Domicilio |
|---|---|---|---|---|
| Comprador | 80-0000000068057 | Loor Tuarez Shyri Alberto | Casado | Manta |
| Comprador | 80-0000000068058 | Zambrano Zambrano Merly Zoila | Casado | Manta |
| Vendedor | 80-0000000046628 | Compañia Construcciones Ecuaguijarro S A | | Manta |

c.- Esta inscripción se refiere a la(s) que consta(n) en:

| Libro: | No.Inscripción: | Fec. Inscripción: | Folio Inicial: | Folio final: |
|---|---|---|---|---|
| Compra Venta | 2584 | 16-sep-2011 | 44290 | 44336 |

14 / 14 Compraventa

Inscrito el : martes, 10 de septiembre de 2013

Tomo: 134 Folio Inicial: 55.936 - Folio Final: 55.942

Número de Inscripción: 2.781 Número de Repertorio: 6.558

Oficina donde se guarda el original: Notaría Tercera

Nombre del Cantón: Manta

Fecha de Otorgamiento/Providencia: martes, 20 de agosto de 2013

Escritura/Juicio/Resolución:

Empresa Pública Municipal
Registro de la Propiedad de
Manta-EP

Fecha de Resolución:

a.- Observaciones:

COMPRAVENTA de el lote número Uno- A ubicado en la Lotización Lourdes parroquia Los Esteros del cantón

M a n t a c o n u n a a r e a d e 2 0 9 4 2 m 2

b. Apellidos, Nombres y Domicilio de las Partes:

| Calidad | Cédula o R.U.C. | Nombre y/o Razón Social | Estado Civil | Domicilio |
|---|---|---|---|---|
| Comprador | 13-06794957 | Vacacela Cantos Nicolas Alberto | Casado | Manta |
| Comprador | 13-06935246 | Veloz Garcia Silvana Janet | Casada | Manta |
| Vendedor | 80-0000000045628 | Compañía Construcciones Renaguajarro S.A | | Manta |

c.- Esta inscripción se refiere a la(s) que consta(n) en:

| Libro: | No.Inscripción: | Fec. Inscripción: | Folio Inicial: | Folio Final: |
|---|---|---|---|---|
| Compra Venta | 2584 | 16-sep-2011 | 44290 | 44336 |

TOTAL DE MOVIMIENTOS CERTIFICADOS:

| *Libro* | *Número de Inscripciones* | *Libro* | *Número de Inscripciones* |
|---|---|---|---|
| Compra Venta | 14 | | |

*Los movimientos Registrales que constan en esta Ficha son los únicos que se refieren al predio que se certifica.*

Cualquier enmendadura, alteración o modificación al texto de este certificado lo invalida.

Emitido a las: 12:20:28 del sábado, 13 de septiembre de 2014

A petición de:

Elaborado por : Maria Asunción Cedeño Chávez
130699882-2

Validez del Certificado 30 días, Excepto que se diera un traspaso de dominio o se emitiera un gravamen.

El interesado debe comunicar cualquier error en este Documento al Registrador de la Propiedad.

Abg. Jaime E. Delgado Intriago
Firma del Registrador

Abg. Silvia Cedeño Menéndez
Notaría Pública Cuarta
Manta - Ecuador

REPÚBLICA DEL ECUADOR

CÉDULA DE CIUDADANÍA

1709639239

CAIZA NOROÑA
LUIS HERNAN

PICHINCHA
MEJIA
ALDAO

FECHA DE NACIMIENTO 1967-10-02

NACIONALIDAD ECUATORIANA

SEXO M

PROFESIÓN Soltero

---

INSTRUCCIÓN
SUPERIOR

PROFESIÓN
ING. CIVIL

V9443V4442

APELLIDOS Y NOMBRES DEL PADRE
CAIZA CASA LUIS CLEMENTE

APELLIDOS Y NOMBRES DE LA MADRE
NOROÑA ROCHA CARMEN ISABEL MARIA

LUGAR DE LA EXPEDICIÓN
QUITO
2010-04-27

FECHA DE EXPIRACIÓN
2020-04-27

---

018

018 - 0167
NÚMERO DE CERTIFICADO

1709639239
CÉDULA

CAIZA NOROÑA LUIS HERNAN

PICHINCHA
PROVINCIA
QUITO
CANTÓN

CIRCUNSCRIPCIÓN
COTOCOLLAO
PARROQUIA

COTOCOLLAO
ZONA

PRESIDENTA DE LA JUNTA

ACTA DE LA JUNTA GENERAL EXTRAORDINARIA DE LOS ACCIONISTAS DE LA SOCIEDAD ANÓNIMA CONSTRUCCIONES ECUAJIJARRO.

En la ciudad de Quito a los veinticinco días del mes de noviembre del 2011 siendo las 9 horas se reúne la junta general de accionistas de la Compañía Construcciones ECUAJIJARRO, en el local donde funcionan sus oficinas, situado en la Parroquia El Batan Calle República del Salvador N° N36-33, Edificio Gabriela 3er Piso, Oficina 503, encontrándose reunidos los accionistas de la compañía, señores Juan Miguel Guijarro Muñoz y el Sr. José Manuel Galera Marín, con el objeto de tratar como punto único del orden del día lo siguiente:

PUNTO UNICO.

**Autorizar al representante legal de la compañía Construcciones ECUAJIJARRO S.A. Sr. Ing. Luis Hernán Caiza Noroña firme los documentos necesarios para la venta de terrenos y viviendas ubicados en la lotización Lourido del cantón Manta.**

Actúan como gerente, presidente y secretario AD-HOC de esta junta las siguientes personas: José Manuel Galera Marín, Juan Miguel Guijarro Muñoz y Abg. Rubén Zambrano Mecias respectivamente.

El secretario procede a constatar que se encuentra presente la totalidad de capital social suscrito y pagado por la sociedad anónima representada en ochenta acciones ordinarias, distribuidas de acuerdo a como se detallan en el libro de acciones y accionistas de la compañía. El presidente, una vez constatado que existe el quórum legal y estatutario necesario, declara abierta la presente junta general que acepta reunirse de conformidad con lo preceptuado por el artículo N° 238 de la ley de compañías procediendo a tratar el único asunto de acuerdo al orden del día.

Una vez que se ha discernido el tema de la ventas de los terrenos y viviendas en la lotización Lourido por parte de los accionistas concurrentes, el accionista Juan Miguel Guijarro Muñoz propone que por convenir a los intereses de la sociedad anónima CONSTRUCCIONES ECUAJIJARRO se autorice al representante legal Sr. Ing. Luis Hernán Caiza Noroñes a firmar los documentos para la venta de terrenos y viviendas ubicados en la lotización Lourido del cantón Manta, a lo que esta junta acoge y decide por unanimidad, autorizarlo para cumplir con este fin. El presidente concede un momento de receso para la redacción de esta acta, la misma que luego de ser elaborada, es aprobada en su integridad por la junta general en forma unánime. No habiendo ningún otro punto que tratar se declara clausurada esta junta general, firmando para constancia los presentes en ella en unidad de acto.

José Manuel Galera Marín
Gerente General

Juan Miguel Guijarro Muñoz
Presidente

Abg. Rubén Zambrano Mecias
Secretario AD-HOC

Notaría Pública Cuarta
Manta - Ecuador

CIUDADANIA 171553328-5
BERMEO MIRANDA YESENIA KATERINE
GUAYAS/EL EMPALME/VELASCO IBARRA
11 ABRIL 1978
002- 0257 00457 F
GUAYAS/ EL EMPALME
VELASCO IBARRA 1978

ECUATORIANA****** E333312222
SOLTERO
PRIMARIA QUEHACER. DOMESTICOS
JOSE DIMAS BERMEO MONTES
NELLY BARBARITA MIRANDA
MANTA 17/08/2009
17/08/2021
1658470

REPÚBLICA DEL ECUADOR
CONSEJO NACIONAL ELECTORAL

010 ELECCIONES LOCALES 23-FEB-2014

010 - 0046 1715533285
NÚMERO DE CERTIFICADO CÉDULA
BERMEO MIRANDA YESENIA KATERINE

GUAYAS
PROVINCIA
CIRCUNSCRIPCIÓN 0
EL EMPALME
VELASCO IBARRA
0
CANTÓN PARROQUIA ZONA

(-) PRESIDENTA/E DE LA JUNTA

Quito, 13 de septiembre del 2010

REGISTRO MERCANTIL
CANTON QUITO
PAGADO

Señor
LUIS HERNÁN CAIZA NOROÑA
Ciudad.-

De mi consideración.

Cúmpleme manifestarle que la Junta Universal Extraordinaria de Accionistas de la compañía CONSTRUCCIONES ECUAGUIJARRO S.A., reunida en Quito el trece de septiembre del 2010, en uso de las atribuciones que le confiere el artículo duodécimo y décimo cuarto de los Estatutos Sociales de la compañía, tuvo el acierto de elegir a usted para el cargo de GERENTE GENERAL de la compañía, con las atribuciones constantes en el Estatuto Social, gestión que lo desempeñará por el periodo de cinco años a partir de la inscripción de su nombramiento en el Registro Mercantil

Mediante escritura pública otorgada el 29 de octubre del 2009, ante el Notario Vigésimo Séptimo del Canton Quito, doctor Fernando Polo Elmir, e inscrito en el Registro Mercantil el 7 de enero del 2010, bajo el número 33 del tomo 141, se constituyó la compañía CONSTRUCCIONES ECUAGUIJARRO S.A.

De conformidad con lo establecido en el artículo décimo tercero de los Estatutos Sociales, la representación legal, judicial y extrajudicial de la compañía la ejerce el Gerente General y el Presidente en forma individual o conjunta.

Este nombramiento con su aceptación e inscripción en el Registro Mercantil, servirá a usted como documento habilitante para su actuación.

Atentamente,

María Antonia Roselló Puchades
PRESIDENTE (e)

Acepto y agradezco el nombramiento precedente.-
Quito, 13 de septiembre del 2010

LUIS HERNÁN CAIZA NOROÑA
CC. 170963923-9

Certifico que la firma que antecede es la que usa el señor LUIS HERNÁN CAIZA NOROÑA en todos sus actos. Firma la señora María Antonieta Roselló Puchades, en calidad de apoderada del señor Juan Miguel Guijarro Muñoz, y en su calidad de Presidenta Encargada.

María Antonia Roselló Puchades
PRESIDENTE (e)
BC591694

Con esta fecha queda inscrito el presente documento bajo el No. 11260 del Registro de Nombramientos Tomo No. 141
Quito, a 14 SEP 2010
REGISTRO MERCANTIL
Dr. Raúl Gaybor Secaira
REGISTRADOR MERCANTIL
DEL CANTON QUITO

REGISTRO MERCANTIL QUITO

Con fecha 14 de Septiembre del 2010, se halla inscrito el nombramiento de GERENTE GENERAL, otorgado por la COMPAÑÍA CONSTRUCCIONES ECUAGUIJARRO S.A., a favor de CAIZA NOROÑA LUIS HERNAN- Quito, a 28 de Agosto del dos mil doce.- EL REGISTRADOR.-

DR. RUBEN ENRIQUE AGUIRRE LOPEZ
REGISTRADOR MERCANTIL
DEL CANTON QUITO.-

RESP: cch.-

ESTAS .....FOJAS ESTÁN
RUBRICADAS POR MI
Ab. Elsye Cedeño Menéndez

COPIA AUTORIZADA Y ANOTADA, CONFORME CON SU ORIGINAL CONSTANTE EN EL PROTOCOLO A MI CARGO, AL QUE ME REMITO Y A PETICION DE PARTE INTERESADA, CONFIERO **PRIMER** TESTIMONIO ENTREGADO EL MISMO DIA DE SU OTORGAMIENTO.- ESCRITURA NÚMERO: **2014.13.08.04.P6478.-**

**DOY FE.-**

Abg. Elsye Cedeño Menéndez
Notaría Pública Cuarta
Manta - Ecuador

| DIRECCION DE AVALUOS, CATASTRO Y REGISTROS | | GOBIERNO AUTONOMO DESCENTRALIZADO DE MANTA |
|---|---|---|

FECHA DE INGRESO: 18/09/14 FECHA DE ENTREGA:

CLAVE CATASTRAL: 9-12-60-01

NOMBRES y/o RAZON:

CEDULA DE IDENT. y/o RUC.: [illegible]

CELUAR TLFNO.:

RUBROS

IMPUESTO PRINCIPAL:

SOLAR NO EDIFICADO: Cert. [illegible]

CONTRIBUCION MEJORAS:

TASA DE SEGURIDAD:

TIPO DE TRAMITE: [illegible]

FIRMA DEL USUARIO

INFORME DEL INSPECTOR: [illegible]

FIRMA DEL INSPECTOR: FECHA:

INFORME TÈCNICO: [illegible]

FIRMA DEL TÉCNICO FECHA:

INFORME DE APROBACIÒN:

FIRMA DEL DIRECTOR

Empresa Pública Municipal
Registro de la Propiedad de
Manta-EP

2126012

**30781**

Avenida 4 y Calle 11

Conforme a la solicitud Número: 95958, certifico hasta el día de hoy la Ficha Registral Número 30781:

## INFORMACIÓN REGISTRAL

Fecha de Apertura: *viernes, 16 de septiembre de 2011*
Parroquia: Tarqui

Tipo de Predio: Urbano
Cód.Catastral/Referencial Predial: XXXXXXXXXXXXXXXXXXXXXXXXXX

LINDEROS REGISTRALES:

LOTES DE TERRENOS UNIFICADOS FORMAN UN SOLO LOTE, ubicado en la Lotizacion Lourido de la Parroquia Tarqui del Canton Manta, siendo las actuales medidas y linderos de la Restructuracion Parcelaria las siguientes. NORTE: Catorce metros , calle publica intermedia, SUR. nueve metros, cuarenta y cinco centimetros, calle publica. ESTE, ciento ocho metros, noventa y seis centimetros mas cinco metros, ochenta centimetros en linea curva. calle publica. SURESTE, doce metros, cincuenta y cinco centimetros. calle pública, NORESTE. dieciseis metros seis centimetros, manzana G, lote numero Uno. (1), OESTE. ciento treinta y seis metros, urbanizacion San Mateo, teniendo una superficie total de DOS MIL CIENTO CINCUENTA Y NUEVE METROS CUADRADOS CON OCHENTA CENTIMETROS CUADRADOS. SOLVENCIA, El restante del predio descrito a la fecha se encuentra libre de gravamen.

RESUMEN DE MOVIMIENTOS REGISTRALES:

| Libro | Acto | Número | Fecha de Inscripción | Folio Inicial |
|---|---|---|---|---|
| Compra Venta | Compraventa | 684 | 19/03/2007 | 9.508 |
| Compra Venta | Compraventa | 1.451 | 18/06/2010 | 25.205 |
| Compra Venta | Compraventa | 1.452 | 18/06/2010 | 1 |
| Compra Venta | Compraventa | 2.584 | 16/09/2011 | 44.200 |
| Compra Venta | Compraventa | [illegible] | 13/03/2012 | 14.116 |
| Compra Venta | [illegible] | [illegible] | [illegible] | [illegible] |
| Compra Venta | Compraventa | 1.449 | 05/06/2012 | [illegible] |
| Compra Venta | Compraventa | 2.165 | 21/08/2012 | 40.850 |
| Compra Venta | Compraventa | 2.656 | 01/10/2012 | 50.[illegible] |
| Compra Venta | [illegible] | [illegible] | [illegible] | [illegible] |
| Compra Venta | [illegible] | [illegible] | [illegible] | [illegible] |
| Compra Venta | [illegible] | [illegible] | [illegible] | [illegible] |
| [illegible] | | | | |
| [illegible] | | | | |

MOVIMIENTOS REGISTRALES:

## REGISTRO DE COMPRA VENTA

1 / 14 Compraventa

Inscrito el : lunes, 19 de marzo de 2007

Tomo: 1 Folio Inicial: 9.508 - Folio Final: 9.523

Número de Inscripción: 684 Número de Repertorio: 1.281

Oficina donde se guarda el original: Notaría Primera

Nombre del Cantón: Manta

Fecha de Otorgamiento/Providencia: jueves, 27 de enero de 2005

Escritura/Juicio/Resolución:

Fecha de Resolución:

a.- Observaciones:

La Sra. Ana María Suárez López de Zambrano, en calidad de Gerente General de la Compañía Incoteca Cia. Ltda.

Varios lotes de terrenos ubicados en la Lotización " Lourido " de la parroquia urbana Tarqui del cantón Manta.

Lote No. 2 de la Mz. J, Lote No. 1 de la Mz. V, lote No. Uno de la Mz. O, Lote No. Uno de la Mz. Ñ

b.- Apellidos, Nombres y Domicilio de las Partes:

| Calidad | Cédula o R.U.C. | Nombre y/o Razón Social | Estado Civil | Domicilio |
|---|---|---|---|---|
| Comprador | 80-0000000001325 | Compañía Incoteca Cia Ltda | | Manta |
| Vendedor | 80-0000000001366 | Lourido Moreira Jorge Rafael | Casado(*) | Manta |

c.- Esta inscripción se refiere a la(s) que consta(n) en:

| Libro: | No.Inscripción: | Fec. Inscripción: | Folio inicial: | Folio final: |
|---|---|---|---|---|
| Compra Venta | 3 | 18-feb-1970 | 9 | 25 |
| Compra Venta | 907 | 09-abr-2002 | 7967 | 8043 |

2 / 14 Compraventa

Inscrito el : viernes, 18 de junio de 2010

Tomo: 41 Folio Inicial: 25.205 - Folio Final: 25.228

Número de Inscripción: 1.451 Número de Repertorio: 3.366

Oficina donde se guarda el original: Notaría Primera

Nombre del Cantón: Manta

Fecha de Otorgamiento/Providencia: miércoles, 09 de febrero de 2005

Escritura/Juicio/Resolución:

Fecha de Resolución:

a.- Observaciones:

Los Herederos del Sr.Luis Alberto Lourido Moreira, venden a favor de la Compañía INCOTECA Cia Ltda., Representada por la Sra. Ana María Suárez López de Zambrano, en calidad de Gerente General. La Manzana "W", de la Lotización Lourido de la Parroquia Tarqui del Cantón Manta.

b.- Apellidos, Nombres y Domicilio de las Partes:

| Calidad | Cédula o R.U.C. | Nombre y/o Razón Social | Estado Civil | Domicilio |
|---|---|---|---|---|
| Causante | 80-0000000001362 | Lourido Moreira Luis Alberto | (Ninguno) | Manta |
| Comprador | 80-0000000001325 | Compañía Incoteca Cia Ltda | | Manta |
| Vendedor | 13-03753303 | Lourido Palma Galo Aurelio | (Ninguno) | Manta |
| Vendedor | [illegible] | [illegible] | (Ninguno) | Manta |
| Vendedor | [illegible] | [illegible] | (Ninguno) | Manta |
| Vendedor | [illegible] | [illegible] | (Ninguno) | Manta |
| Vendedor | [illegible] | [illegible] | (Ninguno) | Manta |
| Vendedor | [illegible] | [illegible] | (Ninguno) | Manta |

Empresa Pública Municipal
Registro de la Propiedad de
Manta-EP

| | | | |
|---|---|---|---|
| Vendedor | 13-90072467 Palma Lopez Blanca Armandina | Viudo | Manta |

c.- Esta inscripción se refiere a la(s) que consta(n) en:

| Libro: | No.Inscripción: | Fec. Inscripción: | Folio Inicial: | Folio final: |
|---|---|---|---|---|
| Compra Venta | 907 | 09-abr-2002 | 7967 | 8043 |

4 / 14 Compraventa

Inscrito el : viernes, 18 de junio de 2010

Tomo: 1 Folio Inicial: 1 - Folio Final: 1
Número de Inscripción: 1.452 Número de Repertorio: 3.367
Oficina donde se guarda el original: Notaría Primera
Nombre del Cantón: Manta

Fecha de Otorgamiento/Providencia: viernes, 28 de enero de 2005

Escritura/Juicio/Resolución:

Fecha de Resolución:

a.- Observaciones:

Compraventa de 2 lotes de terrenos signados con el NO. Uno de la Mz. X y No Uno de la Mz. Q

b.- Apellidos, Nombres y Domicilio de las Partes:

| Calidad | Cédula o R.U.C. | Nombre y/o Razón Social | Estado Civil | Domicilio |
|---|---|---|---|---|
| Comprador | 80-0000000001325 | Compañía Incúteca Cia Ltda | | Manta |
| Vendedor | 80-0000000004428 | Lourido Morefra Zoila | Casado(*) | Manta |

c.- Esta inscripción se refiere a la(s) que consta(n) en:

| Libro | No.Inscripción | Fec. Inscripción | Folio Inicial | Folio final |
|---|---|---|---|---|
| Compra Venta | 907 | 09-abr-2002 | 7967 | 8043 |

4 / 14 Compraventa

Inscrito el : viernes, 16 de septiembre de 2011

Tomo: 1 Folio Inicial: 44.290 - Folio Final: 44.336
Número de Inscripción: 2.584 Número de Repertorio: 5.444
Oficina donde se guarda el original: Notaría Primera
Nombre del Cantón: Jaramijó

Fecha de Otorgamiento/Providencia: miércoles, 31 de agosto de 2011

Escritura/Juicio/Resolución:

Fecha de Resolución:

a.- Observaciones:

RESTRUCTURACION PARCELARIA Y COMPRAVENTA, estos tres lotes de terrenos descritos anteriormente en virtud de los cambios de geometría por la construccion de nuevas vias y Urbanizaciones fueron sometidos a una Restructuracion Parcelaria, de acuerdo al articulo 60 literales b) c) d) de la Codad, la misma que se aprobo mediante la resolucion numero 001-ALCCC-M.JEB-2001, emitida el cuatro de marzo del dos mil once y suscrita por el Ingeniero Jaime Estrada Bicilla, Alcalde de Manta,, en mismo que conforme a la documentacion respectiva, que ahora unificados forman un solo lote siendo las actuales medidas y linderos de la Restructuracion Parcelaria La compañía Construcciones Renagujaro S. A. legalmente representada por el Señor Luis Hernan Garza Noroña, soltero, en calidad de Gerente general de la compañia compradora

b.- Apellidos, Nombres y Domicilio de las Partes:

| Calidad | Cédula o R.U.C. | Nombre y/o Razón Social | Estado Civil | Domicilio |
|---|---|---|---|---|
| [illegible] | [illegible] | [illegible] | [illegible] | [illegible] |

| Libro: | No.Inscripción: | Fec. Inscripción: | Folio Inicial: | Folio final: |
|---|---|---|---|---|
| Compra Venta | 684 | 19-mar-2007 | 9508 | 9523 |
| Compra Venta | 1451 | 18-jun-2010 | 25205 | 25228 |
| Compra Venta | 1452 | 18-jun-2010 | 1 | 1 |

5 / 14 Compraventa

Inscrito el : martes, 13 de marzo de 2012

Tomo: 1 Folio Inicial: 14.116 - Folio Final: 14.141

Número de Inscripción: 714 Número de Repertorio: 1.448

Oficina donde se guarda el original: Notaria Cuarta

Nombre del Cantón: Manta

Fecha de Otorgamiento/Providencia: martes, 14 de febrero de 2012

Escritura/Juicio/Resolución:

Fecha de Resolución:

a.- Observaciones:

COMPRAVENTA, de un lote de terreno signado con el numero 2.A, ubicado en la Lotizacion Lourido Parroquia Los Esteros(antes Parroquia Tarqui) del Canton Manta Provincia de Manabi, y tiene los siguientes medidas y linderos, por el Frente 10,00 metros lindera con calle publica, Atras 10,00metros lindera con Urbanizacion San Mateo , Costado Derecho, 16,00 metros lindera con lote 1A, Miguel Angel Lopez Ordoñez, Costado Izquierdo, 16,00metros lindera con lote 3A, Ygnacio Salazar y Yssenia Mera, teniendo una superficie total de Ciento Sesenta ( 1 6 0 0 0 )

b.- Apellidos, Nombres y Domicilio de las Partes:

| Calidad | Cédula o R.U.C. | Nombre y/o Razón Social | Estado Civil | Domicilio |
|---|---|---|---|---|
| Comprador | 13-09542064 | Dender Bermudez Blanca Doris | Divorciado | Manta |
| Vendedor | 80-0000000046628 | Compañia Construcciones Ecuagujarro S A | | Manta |

c.- Esta inscripción se refiere o la(s) que consta(n) en:

| Libro: | No.Inscripción: | Fec. Inscripción: | Folio Inicial: | Folio final: |
|---|---|---|---|---|
| Compra Venta | 2584 | 16-sep-2011 | 44290 | 44336 |

6 / 14 Compraventa

Inscrito el : jueves, 15 de marzo de 2012

Tomo: 1 Folio Inicial: 14.565 - Folio Final: 14.592

Número de Inscripción: 737 Número de Repertorio: 1.499

Oficina donde se guarda el original: Notaria Cuarta

Nombre del Cantón: Manta

Fecha de Otorgamiento/Providencia: lunes, 13 de febrero de 2012

Escritura/Juicio/Resolución:

Fecha de Resolución:

a.- Observaciones:

COMPRAVENTA, de un terreno ubicado signado con el numero 3.A ubicado en la Lotizacion Lourido Parroquia Los Esteros(antes Parroquia Tarqui) del Canton Manta, provincia de Manabi, comprendido dentro de los siguientes medidas y linderos, Frente, 10, metros lindera con calle publica, Atras, 10,00 metros lindera con Urbanizacion San Mateo. Costado Derecho, 16,00 metros lindera con lote 2.A. Blanca Doris Dender Bermudez , Costado Izquierdo, 16,00 metros lindera con lote 4.A, Jhonny Fabricio Lopez Suarez, teniendo una superficie total de Ciento Sesenta ( 1 6 0 0 0 )

b.- Apellidos, Nombres y Domicilio de las Partes:

| | | | | |
|---|---|---|---|---|
| Comprador | 13-09998308 | Mera Espinoza Yesenia de Lourdes | Casado | Manta |
| Comprador | 13-07859981 | Salazar Guerra Ygnacio Policarpo | Casado | Manta |
| Vendedor | 80-0000000046628 | Compañía Construcciones Ecuaguijarro S A | | Manta |

c.- Esta inscripción se refiere a la(s) que consta(n) en:

| Libro: | No.Inscripción: | Fec. Inscripción: | Folio Inicial: | Folio final: |
|---|---|---|---|---|
| Compra Venta | 2584 | 16-sep-2011 | 44290 | 44336 |

7 / 14 Compraventa

Inscrito el : martes, 05 de junio de 2012

Tomo: 1 Folio Inicial: 1 - Folio Final: 1
Número de Inscripción: 1.444 Número de Repertorio: 3.145
Oficina donde se guarda el original: Notaría Segunda
Nombre del Cantón: Manta
Fecha de Otorgamiento/Providencia: lunes, 06 de febrero de 2012
Escritura/Juicio/Resolución:
Fecha de Resolución:
a.- Observaciones:

COMPRAVENTA, de un lote de terreno y casa tipo villa, especificado con el numero Siete A, de la Lotizacion Lourido, ubicado en la Parroquia TArqui del Canton Manta, el mismo que tiene la clave catastral numero dos, doce, sesenta, cero siete cero cero cero, con las siguientes medidas y linderos, Por el frente, diez metros y lindera con calle publica, por atras, diez metros y lindera con Urbanizacion San mateo, por el costado derecho dieciseis metros y lindera con lote Seis A, de propiedad de la Señora Maria Ernestina Cuadro Cegeño, Por el costado Izquierdo, dieciseis metros y lindera con el lote de terreno numero ocho A, sobrante, con una superficie total de Ciento Sesenta metros cuadrados,

b.- Apellidos, Nombres y Domicilio de las Partes:

| Calidad | Cédula o R.U.C. | Nombre y/o Razón Social | Estado Civil | Domicilio |
|---|---|---|---|---|
| Comprador | 13-03164022 | Rengifo Loor María Elizabeth | Divorciado | Manta |
| Vendedor | 80-0000000046628 | Compañía Construcciones Ecuaguijarro S A | | Manta |

c.- Esta inscripcion se refiere a la(s) que consta(n) en:

| Libro: | No.Inscripción: | Fec. Inscripción: | Folio Inicial: | Folio final: |
|---|---|---|---|---|
| Compra Venta | 2584 | 16-sep-2011 | 44290 | 44336 |

8 / 14 Compraventa

Inscrito el : martes, 21 de agosto de 2012

Tomo: 1 Folio Inicial: 40.850 - Folio Final: 40.875
Número de Inscripción: 2.165 Número de Repertorio: 4.804
Oficina donde se guarda el original: Notaría Cuarta
Nombre del Cantón: Manta
Fecha de Otorgamiento/Providencia: martes, 17 de julio de 2012
Escritura/Juicio/Resolución:
Fecha de Resolución:
a.- Observaciones:

COMPRAVENTA, que esta signado con el numero CINCO A, ubicado en la LOtizacion Lourido Parroquia Los [illegible]

b.- Apellidos, Nombres y Domicilio de las Partes:

| Calidad | Cédula o R.U.C. | Nombre y/o Razón Social | Estado Civil | Domicilio |
|---|---|---|---|---|
| Comprador | 13-12164906 | Velez Cuadros Maria Milena | Soltero | Manta |
| Vendedor | 80-0000000046628 | Compañia Construcciones Ecuaguijarro S A | | Manta |

c.- Esta inscripción se refiere a la(s) que consta(n) en:

| Libro: | No.Inscripción: | Fec. Inscripción: | Folio Inicial: | Folio final: |
|---|---|---|---|---|
| Compra Venta | 2584 | 16-sep-2011 | 44290 | 44336 |

9 / 14 Compraventa

Inscrito el : lunes, 01 de octubre de 2012

Tomo: 1 Folio Inicial: 50.227 - Folio Final: 50.250

Número de Inscripción: 2.656 Número de Repertorio: 5.869

Oficina donde se guarda el original: Notaría Segunda

Nombre del Cantón: Manta

Fecha de Otorgamiento/Providencia: lunes, 03 de septiembre de 2012

Escritura/Juicio/Resolución:

Fecha de Resolución:

a.- Observaciones:

COMPRAVENTA, de un terreno que esta signado con el numero OCHO- A, ubicado en la Lotizacion Lourido Parroquia LOS ESTEROS(antes Parroquia Tarqui) del Canton Manta Provincia de Manabí, comprendido dentro de los siguientes medidas y linderos , POR EL FRENTE : 10,00Metros lindera con calle publica, POR ATRAS, 10,00 metros lindera con Urbanizacion San Mateo, COSTADO DERECHO, 16,00 metros lindera con lote 7-A, COSTADO IZQUIERDO, 16,00metros lindera con lote 9-A, teniendo una superficie total de CIENTO SESENTA METROS CUADRADOS (160.00m2) por una parte el Señor Luis Heran Caiza Noroña por los derechos que representa en calidad Gerente General y como representante Legal de la Compañia construcciones Ecuaguijarro S. A: ( c o m o V e n d e d o r )

b.- Apellidos, Nombres y Domicilio de las Partes:

| Calidad | Cédula o R.U.C. | Nombre y/o Razón Social | Estado Civil | Domicilio |
|---|---|---|---|---|
| Comprador | 12-04432122 | Alvarez Brito Byron Mauricio | Casado | Manta |
| Comprador | 13-07539393 | Mora Alcivar Kelly Aracelly | Casado | Manta |
| Vendedor | 80-0000000046628 | Compañia Construcciones Ecuaguijarro S A | | Manta |

c.- Esta inscripción se refiere a la(s) que consta(n) en:

| Libro: | No.Inscripción: | Fec. Inscripción: | Folio Inicial: | Folio final: |
|---|---|---|---|---|
| Compra Venta | 2584 | 16-sep-2011 | 44290 | 44336 |

10 / 14 Compraventa

Inscrito el : martes, 09 de octubre de 2012

Tomo: 1 Folio Inicial: 52.237 - Folio Final: 52.258

Número de Inscripción: 2.774 Número de Repertorio: 6.100

Oficina donde se guarda el original: Notaría Segunda

Nombre del Cantón: Manta

Fecha de Otorgamiento/Providencia: martes, 18 de septiembre de 2012

Escritura/Juicio/Resolución:

Fecha de Resolución:

a.- Observaciones:

Empresa Pública Municipal
Registro de la Propiedad de
Manta-EP

MANTA

frente 10,00metros lindera con calle publica, por atras, 10,00metros lindera con urbanizacion San Mateo, COSTADO DERECHO; 16,00 metros lindera con lote 5-A (Teresa Jakeline Cuadro Cedeño) costado izquierdo, 16,00 metros lindera con lote 7-A ( Maria Elizabeth Rengifo Loor) teniendo una superficie total de CIENTO S E S E N T A M E T R O S C U A D R A D O S . ( 1 6 0 . 0 0 M 2 ) .

b.- Apellidos, Nombres y Domicilio de las Partes:

| Calidad | Cédula o R.U.C. | Nombre y/o Razón Social | Estado Civil | Domicilio |
|---|---|---|---|---|
| Comprador | 13-0241804 | Cuadros Cedeño Maria Ernestina | Viudo | Manta |
| Vendedor | 80-0000000046628 | Compañia Construcciones Ecuaguijarro S A | | Manta |

c.- Esta inscripción se refiere a la(s) que consta(n) en:

| Libro: | No.Inscripción: | Fec. Inscripción: | Folio Inicial: | Folio final: |
|---|---|---|---|---|
| Compra Venta | 2584 | 16-sep-2011 | 44290 | 44336 |

12 / 14 Compraventa

Inscrito el : jueves, 27 de diciembre de 2012

Tomo: 1 Folio Inicial: 69.956 - Folio Final: 69.980

Número de Inscripción: 3.673 Número de Repertorio: 8.040

Oficina donde se guarda el original: Notaría Cuarta

Nombre del Cantón: Manta

Fecha de Otorgamiento/Providencia: lunes, 26 de noviembre de 2012

Escritura/Juicio/Resolución:

a.- Observaciones:

COMPRAVENTA que esta signado con el numero Cuatro A, ubicado en la Lotizacion Lourido Parroquia Los Esteros (antes Parroquia Tarqui ) del Canton MAnta, y tiene los siguientes medidas y linderos, POR EL FRENTE, 10,00metros lindera con calle publica, Por atras, 10,00metros lindera con Urbanización San Mateo, costado derecho, 16,00 metros lindera con lote 3-A, costado Izquierdo 16,00metros lindera con lote 5-A, teniendo una superficie total de Ciento sesenta metros cuadrados. ( 1 6 0 . 0 0 m 2 ) .

b.- Apellidos, Nombres y Domicilio de las Partes:

| Calidad | Cédula o R.U.C. | Nombre y/o Razón Social | Estado Civil | Domicilio |
|---|---|---|---|---|
| Comprador | 08-0218244 | Barrionuevo Nuñez Eliza Mariela | Casado | Manta |
| Comprador | 13-1027290 9 | Fuentes Jara Carlos Julio | Casado | Manta |
| Vendedor | 80-0000000046628 | Compañia Construcciones Ecuaguijarro S A | | Manta |

c.- Esta inscripción se refiere a la(s) que consta(n) en:

| Libro: | No.Inscripción: | Fec. Inscripción: | Folio Inicial: | Folio final: |
|---|---|---|---|---|
| Compra Venta | 2584 | 16-sep-2011 | 44290 | 44336 |

12 / 14 Compraventa

Inscrito el : martes, 15 de enero de 2013

Tomo: 1 Folio Inicial: 4.574 - Folio Final: 4.599

Número de Inscripción: 203 Número de Repertorio: 485

Oficina donde se guarda el original: Notaría Cuarta

Nombre del Cantón: Manta

Fecha de Otorgamiento/Providencia: lunes, 26 de diciembre de 2012

Los Esteros (antes Parroquia TArqui del Canton Manta), y tiene los siguientes medidas y linderos, POR EL FRENTEm 10,00metros lindera con calle publica, POR ATRAS, 10,00 metros lindera con Urbaniozacion San Mateo. COSTADO DERECHO, 16,00 metros lindera con lote 8-A. COSTADO IZQUIERDO, 16,00metros lindera con lote 10-A, teniendo una superficie total de Ciento Sesenta metros cuadrados. (160,00m2).

b.- Apellidos, Nombres y Domicilio de las Partes:

| Calidad | Cédula o R.U.C. | Nombre y/o Razón Social | Estado Civil | Domicilio |
|---|---|---|---|---|
| Comprador | 13-07680353 | Intriago Quiroz Fatima Narcisa | Casado | Manta |
| Comprador | 13-07743995 | Meza Pinargote Kleiton German | Casado | Manta |
| Vendedor | 80-0000000046628 | Compañia Construcciones Ecuaguijarro S A | | Manta |

c.- Esta inscripción se refiere a la(s) que consta(n) en:

| Libro: | No.Inscripción: | Fec. Inscripción: | Folio Inicial: | Folio final: |
|---|---|---|---|---|
| Compra Venta | 2584 | 16-sep-2011 | 44290 | 44336 |

13 / 14 Compraventa

Inscrito el : viernes, 03 de mayo de 2013
Tomo: 1 Folio Inicial: 1 - Folio Final: 1
Número de Inscripción: 1.370 Número de Repertorio: 3.460
Oficina donde se guarda el original: Notaria Tercera
Nombre del Cantón: Portoviejo
Fecha de Otorgamiento/Providencia: viernes, 28 de diciembre de 2012
Escritura/Juicio/Resolución:
Fecha de Resolución:

a.- Observaciones:

COMPRAVENTA, de un lote de terreno y vivienda signado con el numero 10-A y clave catastral numero 2-10-60-10-000- ubicado en la calle S/N. de la Lotizacion Lourido de la Parroquia TArqui, actualmente Parroquia Los Esteros del Canton Manta. provincia de Manabi, y tiene los siguientes medidas y linderos, Por el Frente: 10,00m lindera con calle publica, Atras 10,00m lindera con Urbanizacion San Mateo , costado derecho, 16,00m lindera con lote numero 9A, y costado Izquierdo, 16,00m lindera con lote numero 11A. con una area total de 160,00m2.

b.- Apellidos, Nombres y Domicilio de las Partes:

| Calidad | Cédula o R.U.C. | Nombre y/o Razón Social | Estado Civil | Domicilio |
|---|---|---|---|---|
| Comprador | 80-0000000068057 | Loor Tuarez Shyri Alberto | Casado | Manta |
| Comprador | 80-0000000068058 | Zambrano Zambrano Merly Zoila | Casado | Manta |
| Vendedor | 80-0000000046628 | Compañia Construcciones Ecuaguijarro S A | | Manta |

c.- Esta inscripción se refiere a la(s) que consta(n) en:

| Libro: | No.Inscripción: | Fec. Inscripción: | Folio Inicial: | Folio final: |
|---|---|---|---|---|
| Compra Venta | 2584 | 16-sep-2011 | 44290 | 44336 |

14 / 14 Compraventa

Inscrito el : martes, 10 de septiembre de 2013
Tomo: 134 Folio Inicial: 55.916 - Folio Final: 55.942
Número de Inscripción: 2.781 Número de Repertorio: 6.558
Oficina donde se guarda el original: Notaria Tercera
Nombre del Cantón: Manta
Fecha de Otorgamiento/Providencia: martes, 20 de agosto de 2013
Escritura/Juicio/Resolución:

Empresa Pública Municipal
Registro de la Propiedad de
Manta-EP

Fecha de Resolución:

a.- Observaciones:

COMPRAVENTA de el lote numero Uno- A ubicado en la Lotizacion Lourido parroquia Los Esteros del canton Manta con un area de 269.42 m2

b.- Apellidos, Nombres y Domicilio de las Partes:

| Calidad | Cédula o R.U.C. | Nombre y/o Razón Social | Estado Civil | Domicilio |
|---|---|---|---|---|
| Comprador | 13-06794957 | Valencia Cantos Nicolas Alberto | Casado | Manta |
| Comprador | 13-06925246 | Velez Garcia Silvana Janet | Casado | Manta |
| Vendedor | 80-0000000046678 | Compañia Construcciones Ecuaguijarro S A | | Manta |

c.- Esta inscripción se refiere a la(s) que consta(n) en:

| Libro: | No.Inscripción: | Fec. Inscripción: | Folio Inicial: | Folio final: |
|---|---|---|---|---|
| Compra Venta | 2584 | 16-sep-2011 | 44293 | 44336 |

TOTAL DE MOVIMIENTOS CERTIFICADOS:

| *Libro* | *Número de Inscripciones* | *Libro* | *Número de Inscripciones* |
|---|---|---|---|
| Compra Venta | 14 | | |

*Los movimientos Registrales que constan en esta Ficha son los únicos que se refieren al predio que se certifica.*

Cualquier enmendadura, alteración o modificación al texto de este certificado lo invalida.

Emitido a las: 12:20:28 del sábado, 13 de septiembre de 2014.

A petición de:

Elaborado por : Maria Asunción Cedeño Chávez
130699882-2

Validez del Certificado 30 días, Excepto que se diera un traspaso de dominio o se emitiera un gravamen.

Abg. Jaime E. Delgado Intriago
Firma del Registrador

El interesado debe comunicar cualquier error en este Documento al Registrador de la Propiedad.

GOBIERNO AUTÓNOMO DESCENTRALIZADO
MUNICIPAL DEL CANTÓN MANTA

DIRECCION DE PLANEAMIENTO URBANO

No 0212 - 2913

## APROBACION DE SUBDIVISION

*(Para efectos de celebración de escrituras, este documento solo tendrá validez si está acompañado de la autorización para escrituras emitida por esta Dirección).*

El Área de Control Urbano de la Dirección de Planeamiento Urbano aprueba la subdivisión de terreno propiedad de **COMPAÑIA CONSTRUCCIONES ECUAGUIJARRO S. A.**, Clave Catastral #2126001000, ubicado en la Calle Sin Nombre de la Lotización Lourido del Cantón Manta, el mismo conforme la documentación respectiva determina el siguiente estudio de áreas:

MEDIDAS Y LINDEROS ESCRITURA (de Restructuración Parcelaria y Compraventa protocolizada en la Notaria Primera de Jaramijo el 31 de agosto de 2011 e inscrita en la Registraduría de la Propiedad de Manta el 16 de septiembre de 2011): 2.159,80m2

**Norte:** 14,00m.- Lindera con Calle Publica intermedia
**Sur:** 9,45m.- Lindera con Calle Pública
**Este:** 108,86m. + 5,80m. en línea curva. - Lindera con Calle Pública
**Sureste:** 12,55m.- Lindera con Calle Pública.
**Noreste:** 16,06m.- Lindera con Manzana G, lote #1
**Oeste:** 136,00m.- Lindera con Urbanización San Mateo

AREA NO JUSTIFICADA POR EL PROPIETARIO: 12,18m2.

AREAS VENDIDAS E INSCRITAS EN LA REGISTRADURIA DE LA PROPIEDAD (Certificado de Septiembre 13/09/2014). 10 Lotes: 1.709,42m2.

1.- Lote #2-A a favor de Blanca Doris Dordor Bermúdez: Autorizada el 14/02/2012 e inscrita el 13/03/2012: 160,00m2.

2.- Lote #3-A a favor de Yesenia de Lourdes Mera Espinoza: Autorizada el 13/02/2012 e inscrita el 15/03/2012: 160,00m2.

3.- Lote #7-A a favor de María Elizabeth Rengifo Loor: Autorizada el 06/02/2012 e Inscrita el 05/06/2012: 160,00m2.

4.- Lote #5-A a favor de Maria Milena Vélez Cuadros: Autorizada el 17/07/2012 e Inscrita el 21/08/2012: 160,00m2.

5.- Lote 8-A a favor de Byron Mauricio Álvarez Brito y Ketty Aracelly Mora Alcivar: Autorizada el 03/09/2012 e Inscrita el 01/10/2012: 160,00m2.

6.- Lote #6-A a favor de María Ernestina Cuadro Cedeño: Autorizada el 18/09/2012 e Inscrita el 09/10/2012: 160,00m2.

7.- Lote 4-A a favor de Carlos Julio Fuentes Jara y Barrionuevo Nuñez Eliza Mariela: Autorizada el 26/11/2012 e Inscrita el 27/12/2012: 160,00m2

8. Lote 9-A a favor de Kleiton Germana Meza Pinargote y Fatima Narcisa Intriago Quiroz: Autorizada el 28/12/2012 e Inscrita el 15 de enero de 2013: 160,00m2.

9. Lote 10-A a favor de Shyri Alberto Loor Tuarez: Autorizada el 28/12/2012 e Inscrita el 03/05/2013: 160,00m2.

10. Lote 1-A: A favor de los Conyugues Sr. Nicolás Alberto Valencia Cantos y Sra. Silvana Janet Vélez Garcia: Autorizada el 20/08/2013 e Inscrita el 10/09/2013: 269,42m2.

GOBIERNO AUTÓNOMO DESCENTRALIZADO
MUNICIPAL DEL CANTÓN MANTA

DIRECCION DE PLANEAMIENTO URBANO

AREA A DESMEMBRAR A FAVOR DE LA SRA. YESENIA KATERINE BERMEO MIRANDA: 278,20m2.
Lote #12-A.

**Frente:** 16,00m. y Lindera con manzana G. Lote 1 y en línea curva 5,20m. Lindera con Calle Pública
**Atrás:** 13,35m. - Lindera con Urbanización San Mateo
**Costado derecho:** 16,00m.- Lindera con Lote 11-A-sobrante
**Costado izquierdo:** 14,00m.- Lindera con Calle Pública Intermedia
**Área:** 278,20m2.

AREA SOBRANTE (Lotes 11A): 160,00m2

**Frente:** 10,00m.- Lindera con Calle Pública
**Atrás:** 10,00m.- Lindera con Urbanización San Mateo
**Costado derecho:** 16,00m.- Lindera con Lote 10A
**Costado izquierdo:** 16,00m.- Lindera con Lote 12A
**Área:** 160,00m2.

El presente documento se emite de acuerdo a la documentación requerida para el trámite y a inspección en el lugar que indica de buena fe el solicitante; por lo cual salvamos error u omisión, eximiendo de responsabilidad al certificante, si se comprobare que se han presentado datos falsos o representaciones gráficas erróneas, en las solicitudes correspondientes.

Manta Septiembre 16 de 2014

Arq. Jonathan Orozco Cobeña
**DIRECTOR DE PLANEAMIENTO URBANO**

xsms

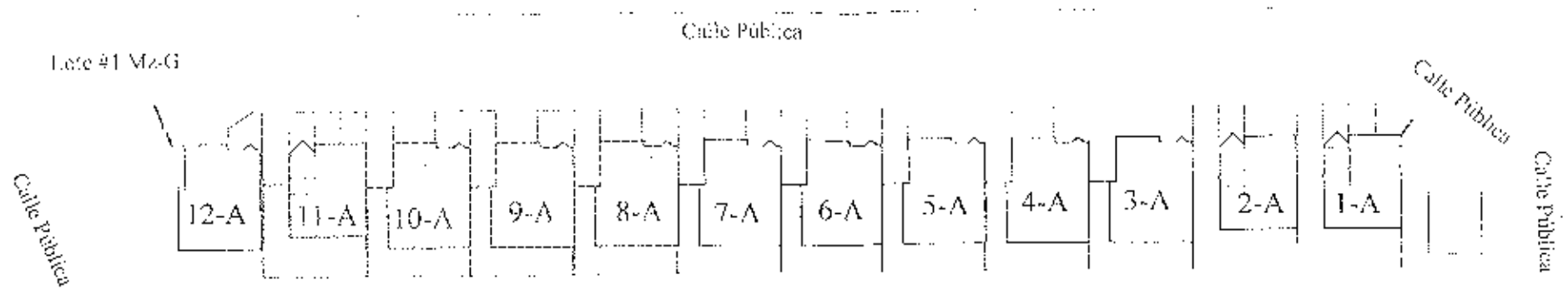


# IMPLANTACION GENERAL

ÁREA TOTAL SEGÚN ESCRITURA 2.159,80m2
ÁREA NO JUSTIFICADA POR PROPIETARIO 12,18m2.

LOTE #1-A= 269,42m2
DEL LOTE #2-A AL #11-A= 160,00m2. cada uno
LOTE #12-A= 278,20m2.

## *SUBDIVISION*

FIRMA DE RESPONSABILIDAD.

GOBIERNO AUTONOMO DESCENTRALIZADO MUNICIPAL
DEL CANTON MANTA

DIRECCION DE PLANEAMIENTO URBANO

USD 1,25

# *AUTORIZACION*

*No. 212 - 2913*

*El Área de Control Urbano de la Dirección de Planeamiento Urbano, autoriza a la Señora* ***YESENIA KETERINE BERMEO MIRANDA****, para que celebre escritura de compraventa sobre una parte del terreno de propiedad (Lote 12-A) de la Compañía Construcciones Ecuaguijarro S.A., ubicado en la Calle Sin Nombre de la Lotización Lourido del cantón Manta, con las siguientes medidas y linderos:*

C.U.: 1913533328-5

***Frente:*** *16,00m. y Lindera con manzana G, Lote 1 y en línea curva 5,20m. Lindera con Calle Pública*
***Atrás:*** *13,35m. - Lindera con Urbanización San Mateo*
***Costado derecho:*** *16,00m.- Lindera con Lote 11-A-sobrante*
***Costado izquierdo:*** *14,00m.- Lindera con Calle Pública Intermedia*
***Área:*** *278,20m2.*

*El presente documento se emite de acuerdo a la documentación requerida para el trámite y a inspección en el lugar que indica de buena fe el solicitante; por lo cual salvamos error u omisión, eximiendo de responsabilidad al certificante, si se comprobare que se han presentado datos falsos o representaciones gráficos erróneos, en las solicitudes correspondientes.*

*Manta, Septiembre 16 de 2014*

*Arq. Jonathan Orozco Cobeña*
***DIRECTOR DE PLANEAMIENTO URBANO***
MSMS