GOBIERNO AUTÓNOMO DESCENTRALIZADO MUNICIPAL
DEL CANTÓN MANTA

DIRECCIÓN DE PLANEAMIENTO URBANO

ESPECIE VALORADA
USD 1,25

CERTIFICACION

Nº 0062739

No 19701-I
CONTROL DE TRÁMITE

La Dirección de Planificación y Ordenamiento Territorial CERTIFICA que el terreno, propiedad de FIDECOMISO INMOBILIARIO VILLANUEVA DEL BOSQUE – Proyecto Inmobiliario Urbanización Villanueva del Bosque ubicado en el Cantón Manta Parroquia Eloy Alfaro, asignado como **Manzana A-6, Lote No. 15,** el mismo que, tiene las siguientes medidas y linderos:

Frente:	7,30m. – Lidera con Calle A-1.
Atrás:	7,30m. – Lindera con Lote A6-18.
Costado Derecho:	14,00m. – Lindera con Avenida A-2.
Costado Izquierdo:	14,00m. – Lindera con Lote A6-16.
Área total:	102,20m2.

Manta, 18 Enero del 2018.

Arq. Robert Ortiz Zambrano.
DIRECCION DE PLANIFICACIÓN Y ORDENAMIENTO TERRITORIAL.
AREA DE CONTROL URBANO.

El presente documento se emite de acuerdo a la documentación requerida para el trámite y a inspección en el lugar que indica de buena fe el solicitante, por lo cual salvamos error u omisión, eximiendo de responsabilidad al certificante, si se comprobare que se han presentado datos falsos o representaciones gráficas erróneas, en las solicitudes correspondientes.

Arq. Elaine Solís C

Empresa Pública Municipal
Registro de la Propiedad de
Manta-EP

Calle 24 y Avenida Flavio Reyes, Esquina
Telf.052624758
www.registropmanta.gob.ec

Ficha Registral-Bien Inmueble

65615

Conforme a la Orden de Trabajo:RPM-18021240, certifico hasta el día de hoy 10/09/2018 15:09:33, la Ficha Registral Número 65615.

INFORMACION REGISTRAL

Código Catastral/Identif. Predial: XXXXXXXXXXXXXXX XXXXX
Tipo de Predio: LOTE DE TERRENO

Fecha de Apertura: lunes, 19 de febrero de 2018
Parroquia : ELOY ALFARO

Información Municipal:
Dirección del Bien: Ubicado en la Urbanización Villanueva del Bosque

LINDEROS REGISTRALES:

Lote de la manzana A-6, Lote No. 15 de la Urbanización Villanueva del Bosque ubicado en el Cantón Manta, Parroquia Eloy Alfaro el mismo que tiene las siguientes medidas y linderos. POR EL FRENTE: 7,30m- Lindera con Calle A-1. ATRAS: 7,30m- Lindera con Lote A6-18. COSTADO DERECHO: 14,00m- lindera con Avenida A-2. COSTADO IZQUIERDO: 14,00m- Lindera con Lote A6-16, área total 102,20m2. -SOLVENCIA: EL LOTE DESCRITO A LA PRESENTE FECHA SE ENCUENTRA LIBRE DE GRAVAMEN.

RESUMEN DE MOVIMIENTOS REGISTRALES:

Libro	Acto	Número y fecha de Inscripción		Folio Inicial	Folio Final
COMPRA VENTA	COMPRAVENTA	1333	27/sep/1999	850	851
COMPRA VENTA	COMPRAVENTA	2198	14/sep/2010	38.576	38.586
COMPRA VENTA	UNIFICACIÓN Y FORMACIÓN DE SOLAR	1590	19/jun/2012	29.829	29.839
COMPRA VENTA	ACLARACIÓN	1026	28/mar/2013	20.777	20.791
COMPRA VENTA	CONSTITUCIÓN DE COMPAÑÍA	3449	19/ago/2014	67.565	67.596
PLANOS	PROTOCOLIZACION PLANOS-REFORMA RESOLUCION	1	04/ene/2016	2	23
PLANOS	ACTA ENTREGA RECEPCION AREAS VERDES	2	04/ene/2016	24	65
FIDEICOMISO	CONSTITUCION DE FIDEICOMISO	12	31/ago/2016	650	5.359
PLANOS	REFORMA REDISEÑO- INTERCAMBIO AREAS EN GARANTIA	29	16/oct/2017	1	1

MOVIMIENTOS REGISTRALES:

Registro de : COMPRA VENTA

[1 / 9] COMPRA VENTA

Inscrito el : lunes, 27 de septiembre de 1999
Número de Inscripción: 1333
Tomo:1
Nombre del Cantón: MANTA
Número de Repertorio: 2810
Folio Inicial:850
Oficina donde se guarda el original: NOTARIA CUARTA
Folio Final:851
Cantón Notaría: MANTA
Escritura/Juicio/Resolución:
Fecha de Otorgamiento/Providencia: lunes, 02 de agosto de 1999
Fecha Resolución:
a.- Observaciones:

La totalidad del predio ubicado en la ciudadela Maria Auxiliadora de la parroquia Tarqui canton Manta con las siguientes medidas y linderos.FRENTE. Doscientos sesenta y un metros con propeidad del Sr. Fernando Vicente Pilco Serrano.POR ATRAS. Ciento ochenta y ocho metros con propiedad de Luis Rodriguez.POR EL COSTADO DERECHO: Seiscientos seis metros con propiedad de Luis Rodriguez.POR EL COSTADO IZQUIERDO

Empresa Pública Municipal Registro de la Propiedad de Manta
Fecha: 10 SEP 2018 HORA:

Quinientos setenta y cuatro metros con propiedad de Luis Rodriguez.Area de terreno que tiene una superficie de ciento veinte y tres mil ochocientos cuarenta y un metros cuadrados treinta y tres decimetros cuadrados. Con fecha Septiembre 27 de 1999, bajo el No. 139 se encuentra inscrita la Hipoteca Abierta y Prohibición de Enajenar, a favor del Banco la Previsora S. A. Sucursal Manta, autorizada el 02 de Agosto de 1999, ante el Abg. Simón Zambrano Vinces, Notario Público Cuarto del Cantón Manta. Actualmente dicha Hipoteca se encuentra cancelada con fecha Septiembre 07 del 2004. Autorizada el 16 de Agosto del 2004, ante el Abg. Francisco Coronel Flores, Notario Vigésimo Noveno del Cantón Guayaquil, otorga Filanbanco S. A., en Liquidación a favor de los cónyuges Ricardo Javier Herrera Miranda y Sandra Maria Yliana Andrade Vélez.

b.- Apellidos, Nombres y Domicilio de las Partes:

Calidad	Cédula/RUC	Nombres y/o Razón Social	Estado Civil	Ciudad	Dirección Domicilio
COMPRADOR	1707001788	HERRERA MIRANDA RICARDO JAVIER	CASADO(A)	MANTA	
COMPRADOR	8000000000022579	ANDRADE VELEZ MARIA YLIANA	CASADO(A)	MANTA	
VENDEDOR	801255233	BARCIA MOLINA SANDRA LIZ	CASADO(A)	MANTA	
VENDEDOR	1307622850	BAZURTO FERNANDEZ LAURA MAYITA	CASADO(A)	MANTA	
VENDEDOR	1303758377	PILCO SERRANO FERNANDO VICENTE	CASADO(A)	MANTA	MANTA
VENDEDOR	8000000000001995	PILCO SERRANO LEONARDO RAFAEL	CASADO(A)	MANTA	

c.- Esta inscripción se refiere a la(s) que consta(n) en:

Libro	Número Inscripción	Fecha Inscripción	Folio Inicial	Folio Final
COMPRA VENTA	1254	24/nov/1981	1.955	1.956

.....

Registro de : COMPRA VENTA

[2 / 9] COMPRA VENTA

Inscrito el : martes, 14 de septiembre de 2010 **Número de Inscripción:** 2198 Tomo:61

Nombre del Cantón: MANTA **Número de Repertorio:** 5081 Folio Inicial:38.576

Oficina donde se guarda el original: NOTARIA PRIMERA Folio Final:38.586

Cantón Notaría: MANTA

Escritura/Juicio/Resolución:

Fecha de Otorgamiento/Providencia: martes, 20 de julio de 2010

Fecha Resolución:

a.- Observaciones:

La Comprañia INPROIN S.A., debidamente representada por su Gerente General y Representante legal, venden a favor del Sr. Herrera Miranda Ricardo Javier, Casado, Un lote de terreno ubicado en el Sector conocido como Mazato, Ciudadela María Auxiliadora de la Parroquia Tarqui del Cantón Manta, en la parte posterior de la Ciudadela Nueva Esperanza a ochocientos metros de la vía circunvalación siendo su acceso principal a pocos metros de la Nueva Urbanización Municipal Urbirrios, Con una Superficie total de CINCUENTA Y TRES MIL CUATROCIENTOS SETENTA Y UN METROS CUADRADOS CON NOVENTA Y SIETE CENTIMETROS CUADRADOS.

b.- Apellidos, Nombres y Domicilio de las Partes:

Calidad	Cédula/RUC	Nombres y/o Razón Social	Estado Civil	Ciudad	Dirección Domicilio
COMPRADOR	1707001788	HERRERA MIRANDA RICARDO JAVIER	CASADO(A)	MANTA	
VENDEDOR	8000000000040234	COMPAÑIA INPROIN S.A.	NO DEFINIDO	MANTA	

c.- Esta inscripción se refiere a la(s) que consta(n) en:

Libro	Número Inscripción	Fecha Inscripción	Folio Inicial	Folio Final
COMPRA VENTA	1241	27/may/2010	21.503	21.518

.....

Registro de : COMPRA VENTA

[3 / 9] COMPRA VENTA

Inscrito el : martes, 19 de junio de 2012 **Número de Inscripción:** 1590 Tomo:66

Nombre del Cantón: MANTA **Número de Repertorio:** 2451 Folio Inicial:29.829

Empresa Pública Municipal Registro de la Propiedad de Manta
Fecha: 10 SEP 2018 HORA:

Folio Final:29.839

Oficina donde se guarda el original: NOTARIA PRIMERA
Cantón Notaría: MANTA
Escritura/Juicio/Resolución:
Fecha de Otorgamiento/Providencia: martes, 22 de mayo de 2012
Fecha Resolución:
a.- Observaciones:

UNIFICACION DE DOS LOTES DE TERRENOS.- Con los antecedentes expuestos y mediante el presente contrato, los Cónyuges HERRERA MIRANDA RICARDO JAVIER y ANDRADE VELEZ SANDRA MARIA YLIANA, proceden a Unificar los DOS, lotes de terrenos, toda vez que se encuentran contiguos formando un solo cuerpo cierto, ubicados en la Ciudadela María Auxiliadora de la Parroquia Tarqui del Cantón Manta, que de conformidad a la Autorización emitida por la Dirección de Planeamiento Urbano del Ilustre Municipio de Manta, que se adjunta al Protocolo como documento habilitante, el cual esta comprendido dentro de las siguientes medidas y linderos: POR EL FRENTE, 258,27m, y lindera con propiedad de los Sres. Rafael y Fernando Pilco Serrano y vía de acceso a dicho terreno de 18,00mts de ancho, POR ATRAS; 188,00m, y propiedad de Luis Alberto Rodríguez Caicedo, POR EL COSTADO DERECHO, 806,00m y Propiedad de Luis Alberto Rodríguez Caicedo, y POR EL COSTADO IZQUIERDO, Partiendo del punto Norte hacia el Sur con 574,00m de este punto gira hacia el Este en ángulo recto con 5,82m de este punto gira hacia el Sur en 84,69m, de este punto gira hacia el Sur- Oeste con 116,26m - Linderando en toda su extensión con propiedad de Luis Alberto Rodríguez Caicedo. Teniendo una Superficie total de CIENTO SETENTA Y SIETE MIL TRESCIENTOS TRECE METROS CUADRADOS CON TREINTA CENTIMETROS CUADRADOS (177.313,30 Mts2).

b.- Apellidos, Nombres y Domicilio de las Partes:

Calidad	Cédula/RUC	Nombres y/o Razón Social	Estado Civil	Ciudad	Dirección Domicilio
PROPIETARIO	1303566044	ANDRADE VELEZ SANDRA MARIA YLIANA	CASADO(A)	MANTA	
PROPIETARIO	1707001788	HERRERA MIRANDA RICARDO JAVIER	CASADO(A)	MANTA	

c.- Esta inscripción se refiere a la(s) que consta(n) en:

Libro	Número Inscripción	Fecha Inscripción	Folio Inicial	Folio Final
COMPRA VENTA	2198	14/sep/2010	38.576	38.586
COMPRA VENTA	1333	27/sep/1999	850	851

Registro de : COMPRA VENTA

[4 / 9] COMPRA VENTA

Inscrito el : jueves, 28 de marzo de 2013
Nombre del Cantón: MANTA
Oficina donde se guarda el original: NOTARIA PRIMERA
Cantón Notaría: MANTA
Escritura/Juicio/Resolución:
Fecha de Otorgamiento/Providencia: miércoles, 06 de marzo de 2013
Fecha Resolución:
a.- Observaciones:

Número de Inscripción: 1026 Tomo:51
Número de Repertorio: 2582 Folio Inicial:20.777
Folio Final:20.791

ACLARATORIA DE MEDIDAS Y LINDEROS. Aclaración. Toda vez que se ha realizado la inspección el terreno por parte del departamento de Planeamiento Urbano del Municipio de Manta, para lo cual estableció mediante autorización N. 2874 las siguientes medidas y linderos NORTE . Partiendo del Pto.1 con coordenadas 9.890.900.2838;531.196.3165 hasta llegar al Pto.2 con 26,397 mts. Hasta llegar al Pto.2 desde este Pto. Con coordenadas 9.890.884.7152;531.217.6333 hastallegar al Pto 3 con 33,611 mts. Desde este Pto. Con coordenadas 9.890.864.1534;531.244.2206 hasta llegar al Pto 4 con 20,080mts. desde este Pto. Con coordenadas 9.890.851.8769;531.260.1107 hasta llegar al Pto 5 con 19,019 mts. Desde este Pto. Con coordenadas 9.890.840.4526;531.275.3165 hasta llegar al Pto. 6 con 18,468mts. desde este Pto. Con coordenadas 9.890.829.2506;531.289.9989 hasta llegar al Pto.7 con 18.319mts. desde este Pto. Con coordenadas 9.890.818.0291;531.304.4788 hasta llegar al Pto.8 con 4,709mts. desde este Pto. Con coordenadas 9.890.815.1709;531.308.2208 hasta llegar al Pto.9 con 16,124mts. Desde este Pto. Con coordenadas 9.890.805.5566;531.321.1651 hasta llegar al Pto.10 con 18,554 mts. desde este Pto. Con coordenadas 9.890.794.3411,531.335.9460 hasta llegar al Pto.11 con 18,564mts. Desde este Pto. Con coordenadas

Empresa Pública Municipal de la Propiedad de
Fecha: 10 SEP 2018 HORA:

9.890.783.1637.531.350.7674 hasta llegar al Pto.12 con 13.973mts. desde este Pto. Con coordenadas
9.890.774.8811,531.362.0208 hasta llegar al Pto. 13 con 6,185mts. Desde este Pto. Con coordenadas
9.890.771.2357;531.367.0171 hasta llegar al Desde este Pto. 14 con 5.107mts. desde este Pto. Con coordenadas
9.890.768.2713.531.371.1763 hasta llegar al Pto 15 con 1,843mts. Desde este Pto. Con coordenadas
9.890.767.0195;531.372.5291 hasta llegar al Pto 16 con 2.040mts. desde este Pto. Con coordenadas
9.890.765.8493;531.374.1997 hasta llegar al pto. 17 con 0,710mts. desde este Pto. con coordenadas
9.890.765.2807,531.374.6256 hasta llegar al Pto 18 con 10,729mts.Sur, partiendo del Pto. 59 con coordenadas
9.890.031.5608;531.084.7575 hasta llegar al Pto.60 con 14,958mts. Desde este Pto. Con coordenadas
9.890.041.0283;531.073.1767 hasta llegar al Pto.61 con 12,290mts. Desde este Pto. Con coordenadas
9.890.048.6943;531.063.5704 hasta llegar al Pto.62 con 11,964mts. Desde este Pto con coordenadas
9.890.056.2497;531.054.2938 hasta llegar al Pto.63 con 28,321mts. Desde este Pto. Con coordenadas
9.890.073.8558;531.032.1109 hasta llegar al Pto. 64 con 16.749mts. desde este Pto. Con coordenadas
9.890.084.3876;531.019.0879 hasta llegar al Pto. 65 con 19,805mts. Desde este Pto. Con coordenadas
9.890.096.8165.531.003.6686 hasta llegar al Pto.66 con 9.890.096.8165;531.003.6686 hasta llegar al Pto. 66 con 22,975mts., desde este Pto. Con coordenadas 9.890.111.1774,530.985.7355 hasta llegar al Pto.67 con 5,127mts. desde este Pto. Con coordenadas 9.890.114.2942;530.981.6647 hasta llegar al Pto. 68 con 6,513mts. Desde este Pto. Con coordenadas 9.890.118.3120;530.976.5384 hasta llegar al Pto.69 con 2,548mts. Desde este Pto. Con coordenadas 9.890.119.9555;530.974.5908 hasta llegar al Pto.70 con 3,293mts.; desde este Pto. Con coordenadas
9.890.122.0067;530.972.0149 hasta llegar al Pto. 71 con 5,998mts. desde este Pto. Con coordenadas
9.890.125.7742;530.967.3477 hasta llegar al Pto. 72 con 6,760mts. Desde este Pto. Con coordenadas
9.890.130.2243;530.962.2594 m hasta llegar al Pto.73 con 9,111mts. desde este Pto. Con coordenadas
9.890.136.1314;530.955.3233 hasta llegar al Pto. 74 con 25,237mts. Este Partiendo del Pto. 18 con coordenadas
9.890.759.3707;531.383.5797 hasta llegar al Pto 19 con 13,997mts. Desde este Pto. Con coordenadas
9.890.747.2672;531.376.5490 hasta llegar al Pto.20 con 16,672mts. Desde este Pto. Con coordernadas
9.890.732.4812;531.368.8453 hasta llegar al Pto.21 con 7,526mts. Desde este Pto. Con coordenadas
9.890.725.1550;531.367.1249 hasta llegar al Pto. 22 con 10,803mts. Desde este Pto. Con coordenadas
9.890.714.6382:531.364.6553 hasta llegar al Pto 23 con 15,961mts. Desde este Pto. Con coordenadas
9.890.698.9102;531.361.9383 hasta llegar al Pto.24 con 20,118mts. Desde este Pto. Con coordenadas
9.890.679.1992;531.357.9132 hasta llegar al Pto.25 con 40,109mts. Desde este Pto. con coordenadas
9.890.639.8899;531.349.9430 hasta llegar al Pto.26 con 18,553mts. desde este Pto. Con coordenadas
9.890.621.6936.531.346.3226 hasta llegar al Pto. 27 con 17.037mts. desde este Pto. Con coordenadas
9.890.604.8635;531.343.6751 hasta llegar al Pto. 28 con 16,286mts. desde este Pto. Con coordenadas
9.890.588.9002;531.340.4476 hasta llegar al Pto. 29 con 12,549mts. Desde este Pto. Con coordenadas
9.890.577.2070;531.335.8937 hasta llegar al Pto. 30 con 16,515mts. desde este Pto. con coordenadas
9.890.562.2023;531.328.9947 hasta llegar al Pto.31 con 17,542mts. Desde este Pto. Con coordenados
9.890.545.1806;531.324.7540 hasta llegar al Pto.32 con 21,099mts. Desde este Pto. Con coordenadas
9.890.526.1064;531.315.7347 hasta llegar hasta llegar al Pto. 33 con 27,352mts. Desde este Pto. Con coordenadas
9.890.501.4177;531.303.9696 hasta llegar al Pto.34 con 19,373mts. Desde este Pto. Con coordenadas
9.890.483.8289;531.295.8409 hasta llegar al Pto 35 con 21,561 mts. desde este Pto. con coordenados
9.890.464.4012;531.286.4899 hasta llegar al Pto. 36 con 16,828mts.desde este Pto. Con coordenadas
9.890.449.0930;531.279.5010 hasta llegar al Pto. 37 con 20,172mts. desde este Pto. Con coordenadas
9.890.430.8741;531.270.8419 hasta llegar al Pto. 38 con 33,809mts. Desde este Pto. Con coordenadas
9.890.400.3740;531.256.2540 hasta llegar al Pto. 39 con 21,984mts. desde este Pto. Con coordenadas
9.890.380.4624;531.246.9353 hasta llegar al Pto. 40 con 14,828mts.desde este Pto. Con coordenadas
9.890.367.0858;531.240.5382 hasta llegar al Pto 41 con 25,510mts. desde este Pto. Con coordenadas
9.890.344.2863;531.229.0948 hasta llegar al Pto. 42 con 19,084mts. Desde este Pto. Con coordenadas
9.890.327.0594,531.220.8824 hasta llegar al Pto. 43 con 17,121mts. Desde este Pto. Con coordenadas
9.890.311.6825,531.213.3533 hasta llegar al Pto. 44 con 18,126mts. Desde este Pto. con coordenadas
9.890.295.3512;531.205.4888 hasta llegar al Pto. 45 con 14,712mts. Desde este Pto. Con coordenadas
9.890.281.9040;531.199.5201 hasta llegar al Pto. 46 con 22,200mts. Desde este Pto. Con coordenadas
9.890.261.5294:531.190.7037 hasta llegar al Pto.47 con 21,794mts. Desde este Pto. Con coordenadas
9.890.241.1248;531.183.0480 hasta llegar al Pto. 48 con 21,134mts. Desde este Pto. con coordenadas
9.890.221.3068;351.175.7069 hasta llegar al Pto. 49 con 22,851mts. Desde este Pto. Con coordenadas
9.890.199.9464,531.167.5878 hasta llegar al pto. 50 con 7,988mts. Desde este Pto. Con coordenadas
9.890.192.4796;531.164.7492 hasta llegar al Pto. 51 con 25,088mts. Desde este Pto. Con coordenadas
9.890.168.9449;531.156.0577 hasta llegar al pto. 52 con 28,893mts. Desde este Pto. Con coordenadas
9.890.141.8909;531.145.9146 hasta llegar al Pto. 53 con 21,598mts. Desde este Pto. Con coordenadas

Empresa Pública Municipal Registro de la Propiedad de Manta
Fecha: 10 SEP 2018 HORA:

9.890.121.6096;531.138.4892 hasta llegar al Pto. 54 con 20,571mts. Desde este Pto. Con coordenadas
9.890.102.4145,531.131.0913 hasta llegar al Pto 55 con 17,508mts. Desde este Pto. Con coordenadas
9.890.085.9627,531.125.1024 hasta llegar al Pto.56 con 26,031mts. Desde este Pto. con coordenadas
9.890.061.7198;531.115.6205 hasta llegar al Pto. 57 con 15,019mts. Desde este Pto. con coordenadas
9.890.047.6099,531.110.4755 hasta llegar al Pto. 58 con 16,591mts, desde este Pto. Con coordenadas
9.890.032.2656;531.104.1656 hasta llegar al Pto. 59 con 13,088mts.Oeste Partiendo del Pto. 74 con coordenadas
9.890.136.1314,530.955.3233 hasta llegar al Pto. 75 con 25,237mts. Desde este Pto. Con coordenadas
9.890.157.9012;530.968.0905 hasta llegar al Pto. 76 con 31,783mts. Desde este Pto. Con coordenadas
9.890.188.6279;530.976.2166 hasta llegar al Pto. 77 con 41,222mts. Desde este Pto. Con coordenadas
9.890.229.5233.530.981.3929 hasta llegar al Pto. 78 con 9,334mts. Desde este Pto. con coordenadas
9.890.236.8514,530.987.1748 hasta llegar al Pto. 79 con 32,766mts. Desde este Pto. Con coordenadas
9.890.268.7448;530.994.6865 hasta llegar al Pto.80 con 35,641mts. Desde este Pto. Con coordenadas
9.890.303.2574,531.003.5842 hasta llegar al Pto.81 con 28,170mts. Desde este Pto. Con coordenadas
9.890.330.4714,531.010.8592 hasta llegar al pto.82 con 28,734mts. Desde este Pto. Con coordenadas
9.890.358.3269,531.017.9111 hasta llegar al Ptp. 83 con 28,152mts. Desde este Pto. Con coordenadas
9.890385.5981,531.024.8972 hasta llegar al Pto. 84 con 26,832mts. Desde este Pto. Con coordenadas
9.890.411.5914.531.031.5538 hasta llegar al Pto. 85 con 24,322mts. Desde este Pto. Con coordenadas
9.890.435.1309;531.037.6730 hasta llegar al Pto.86 con 54,395mts. Desde este Pto. Con coordenadas
9.890.487.8692;531.050.9956 hasta llegar al Pto. 87 con 22,089mts. Desde este Pto. Con coordenadas
9.890.509.2845;531.056 4109 hasta llegar al Pto. 88 con 22,207mts. Desde este Pto. Con coordenadas
9.890.530.8054;531.061.8893 hasta llager al Pto 89 con 22,787mts. Desde este Pto. Con coordenadas
9.890.552.9224;531.067.3735 hasta llegar al Pto. 90 con 23,765mts. Desde este pto. Con coordenadas
9.890.575.9521;531.073.2396 hasta llegar al Pto. 91 con 6,206mts. Desde este Pto. Con coordenadas
9.890.582.0392;531.074.4504 hasta llegar al Pto. 92 con 18,338mts. Desde este Pto. Con coordenadas
9.890.600.3557.531.075.3354 hasta llegar al Pto. 93 con 28,759mts. Desde este Pto. Con coordenadas
9.890.629.0812;531.076.7237 hasta llegar al Pto. 94 con 32,603mts. Desde este Pto. Con
coordenadas9.890.661.5374;531.079.8171 hasta llegar al Pto. 95 con 18,619mts. Desde este Pto. Con coordenadas
9.890.679.5966;531.084.3487 hasta llegar al Pto. 96 con 18,177mts. Desde este Pto. con coordenadas
9.890.679.5966;531.084.3487. hasta llegar al Pto 97 con 23,230mts desde este Pto. Con coordenadas
9.890.718.6156;531.098.1992 hasta llegar al Pto.98 con 22,750 mts. Desde este Pto. con coordenadas
9.890.740.0017;531.105.9586 hasta llegar al Pto. 99 con 25,388mts. Desde este Pto. Con coordenadas
9.890.763.8338;531.114.7084 hasta llegar al Pto. 100 con 22,207 mts. Desde este Pto. Con coordenadas
9.890.784.7149;531.122.2679 hasta llegar al Pto. 101 con 7,533 mts. Desde este Pto. Con coordenadas
9.890.791.4242;531.125.6935 hasta llegar al Pto. 102 con 26.860mts. desde este Pto. Con coordenadas
9.890.814.6986;531.139.1005 hasta llegar al Pto. 103 con 21,245mts. Desde este Pto. Con coordenadas
9.890.832.8950.531.150.0653 hasta llegar al Pto. 104 con 8,927mts. Desde este Pto. Con coordenadas
9.890.840.0124;531.155.4542 hasta llegar al Pto. 105 con 11,808mts. Desde este Pto. Con coordenadas
9.890.850.3456;531.161.1691 hasta llegar al Pto. 106 con 18,542mts. Desde este pto. Con coordenadas
9.890.864.5547;531.173.0810 hasta llegar al Pto. 107 con 17,045mts. Desde este Pto. Con coordenadas
9.890.878.4809;531.182.9087 hasta llegar al Pto. 1. Area 176.607,1om2. Declarando a la vez que la presente aclaración no afecta ni perjudica los derechos de terceros , no directa ni indirectamente.

b.- Apellidos, Nombres y Domicilio de las Partes:

Calidad	Cédula/RUC	Nombres y/o Razón Social	Estado Civil	Ciudad	Dirección Domicilio
ACLARANTE	1707001788	HERRERA MIRANDA RICARDO JAVIER	CASADO(A)	MANTA	
ACLARANTE	1303566044	ANDRADE VELEZ SANDRA MARIA YLIANA	CASADO(A)	MANTA	

c.- Esta inscripción se refiere a la(s) que consta(n) en:

Libro	Número Inscripción	Fecha Inscripción	Folio Inicial	Folio Final
COMPRA VENTA	1590	19/jun/2012	29.829	29.839

Registro de : COMPRA VENTA

[5 / 9] COMPRA VENTA

Inscrito el : martes, 19 de agosto de 2014 **Número de Inscripción:** 3449 Tomo:169

Nombre del Cantón: MANTA **Número de Repertorio:** 6119 Folio Inicial:67.562

Oficina donde se guarda el original: NOTARÍA DÉCIMA QUINTA Folio Final:67.590

Empresa Pública Municipal Registro de la Propiedad de Manta-EP
Fecha: 10 SEP 2018 HORA:

Cantón Notaría: QUITO
Escritura/Juicio/Resolución:
Fecha de Otorgamiento/Providencia: martes, 18 de febrero de 2014
Fecha Resolución:
a.- Observaciones:

CONSTITUCION DE LA COMPAÑIA ANONIMA PROMOTORA PROCOVILL S.A.El Sr. Francisco Javier Aviles Dueñas, en su calidad de Gerente General de la Compañia CROPILETTO S.A.* El Sr. Ricardo Javier Herrera Miranda, autorizado por su cónyuge Sra. Sandra Maria Yliana Andrade Velez, de clara expresamente su voluntad de Aportar a la constitución de la Compañía Promotora PROCOVILL S.A.

b.- Apellidos, Nombres y Domicilio de las Partes:

Calidad	Cédula/RUC	Nombres y/o Razón Social	Estado Civil	Ciudad	Dirección Domicilio
ACCIONISTA	8000000000046400	COMPAÑIA CROPILETTO S.A	NO DEFINIDO	MANTA	
APORTANTE	1303566044	ANDRADE VELEZ SANDRA MARIA YLIANA	CASADO(A)	MANTA	
APORTANTE	1707001788	HERRERA MIRANDA RICARDO JAVIER	CASADO(A)	MANTA	
CONSTITUYENTE	8000000000074935	COMPAÑIA PROMOTORA PROCOVILL S.A.	NO DEFINIDO	MANTA	

c.- Esta inscripción se refiere a la(s) que consta(n) en:

Libro	Número Inscripción	Fecha Inscripción	Folio Inicial	Folio Final
COMPRA VENTA	1026	28/mar/2013	20.777	20.791

Registro de : PLANOS

[6 / 9] PLANOS

Inscrito el : lunes, 04 de enero de 2016 **Número de Inscripción:** 1
Nombre del Cantón: MANTA **Número de Repertorio:** 5 Folio Inicial:2
Oficina donde se guarda el original: NOTARIA SEPTIMA Folio Final:23
Cantón Notaría: MANTA
Escritura/Juicio/Resolución:
Fecha de Otorgamiento/Providencia: viernes, 20 de noviembre de 2015
Fecha Resolución:
a.- Observaciones:

Protocolización Planos Reforma a la Resolución No. 002-ALC-M-OGV-2014 Aprobación del Proyecto de la Urbanización Villanueva del Bosque, emitida por el Ing. Jorge Zambrano Cedeño Alcalde del Cantón Manta. Se reforma el Acto administrativo de Resolución No.002 de aprobación del Proyecto de la Urbanización Villanueva del Bosque de propiedad de Sres. Ricardo Javier Herrera Miranda y Sandra María Yliana Andrade Vélez, ubicado en el sector Nueva Esperanza tramo 2, Via Circunvación parroquia Eloy Alfaro del Cantón Manta, en el sentido de hacer constar como actual propietario y promotor a la Compañía Promotora Procovill S.A. Of. No. 1547-SM-E PGL. Manta, Septiembre 15 del 20115 Resolución No. 003-ALC. M.J-JOZC-2015

b.- Apellidos, Nombres y Domicilio de las Partes:

Calidad	Cédula/RUC	Nombres y/o Razón Social	Estado Civil	Ciudad	Dirección Domicilio
PROPIETARIO	8000000000074935	COMPAÑIA PROMOTORA PROCOVILL S.A.	NO DEFINIDO	MANTA	

c.- Esta inscripción se refiere a la(s) que consta(n) en:

Libro	Número Inscripción	Fecha Inscripción	Folio Inicial	Folio Final
COMPRA VENTA	3449	19/ago/2014	67.565	67.596

Registro de : PLANOS

[7 / 9] PLANOS

Inscrito el : lunes, 04 de enero de 2016 **Número de Inscripción:** 2
Nombre del Cantón: MANTA **Número de Repertorio:** 6 Folio Inicial:24
Oficina donde se guarda el original: NOTARIA SEPTIMA Folio Final:65

Empresa Pública Municipal Registro de la Propiedad de ... Fecha: 10 SEP 2018 HORA:

Cantón Notaría: MANTA

Escritura/Juicio/Resolución:

Fecha de Otorgamiento/Providencia: lunes, 09 de noviembre de 2015

Fecha Resolución:

a.- Observaciones:

AREAS EN GARANTIA . MZ. G 42 16 LOTES 1.591,41M2. MZ. G 43 23 LOTES 2.297,12M2 . MZ. G 44 40 LOTES 4.424,10M2. MZ. G49 9 LOTES 891,77M2. MZ. G50 16 LOTES 1.502,19M2. MZ. G51 22 LOTES 2.156,00M2.MZ. G52 19 LOTES 1.862,00M2. AREA DE RESERVA 1 2.401,25M2. AREA DE RESERVA 2 AREA 5.757,90M2

b.- Apellidos, Nombres y Domicilio de las Partes:

Calidad	Cédula/RUC	Nombres y/o Razón Social	Estado Civil	Ciudad	Dirección Domicilio
PROPIETARIO	8000000000074935	COMPAÑIA PROMOTORA PROCOVILL S.A.	NO DEFINIDO	MANTA	

c.- Esta inscripción se refiere a la(s) que consta(n) en:

Libro	Número Inscripción	Fecha Inscripción	Folio Inicial	Folio Final
COMPRA VENTA	3449	19/ago/2014	67.565	67.596

Registro de : FIDEICOMISO

[8 / 9] FIDEICOMISO

Inscrito el : miércoles, 31 de agosto de 2016 **Número de Inscripción:** 12 Tomo:1

Nombre del Cantón: MANTA **Número de Repertorio:** 4711 Folio Inicial:650

Oficina donde se guarda el original: NOTARIA TRIGESIMA PRIMERA Folio Final:5.359

Cantón Notaría: QUITO

Escritura/Juicio/Resolución:

Fecha de Otorgamiento/Providencia: martes, 19 de abril de 2016

Fecha Resolución:

a.- Observaciones:

CONSTITUCION DEL FIDEICOMISO VILLANUEVA DEL BOSQUELa Compañía Promotora PROCOVILL S.A. representada por el Sr. Francisco Javier Avilés Dueñas en su calidad de Gerente General. La Compañía Cropiletto S.A. representada por el Sr. Francisco Javier Avilés Dueñas en su calidad de Gerente Genral.La Compañía HOLDUNTRUST Administadora de Fondos y Fideicomisos S.A. debidamente representada por su Gerente el Sr. Juan Francisco Andrade Dueñas.Aportación de Un lote de terreno de 176,607.10 m2 situado en la Ciudadela María Auxiliadora, calle S/N y vía circunvalación en el sector María Auxiliadora, parroquia Tarqui, cantón Manta, provincia de Manabí. Sobre este referidoo lote de terreno, el Municipio del Cantón Manta, aprobó el Proyecto de la Urbanización " VILLANUEVA DEL BOSQUE".

b.- Apellidos, Nombres y Domicilio de las Partes:

Calidad	Cédula/RUC	Nombres y/o Razón Social	Estado Civil	Ciudad	Dirección Domicilio
BENEFICIARIO	8000000000046400	COMPAÑIA CROPILETTO S.A		MANTA	
CONSTITUYENTE PROPIETARIO	8000000000074935	COMPAÑIA PROMOTORA PROCOVILL S.A.		MANTA	
FIDEICOMISO	143612	FIDEICOMISO VILLANUEVA DEL BOSQUE	NO DEFINIDO	MANTA	MANTA
FIDUCIARIO	143610	COMPAÑIA HOLDUNTRUST ADMINISTRADORA DE FONDOS Y FIDEICOMISOS	NO DEFINIDO	MANTA	MANTA

c.- Esta inscripción se refiere a la(s) que consta(n) en:

Libro	Número Inscripción	Fecha Inscripción	Folio Inicial	Folio Final
PLANOS	1	04/ene/2016	2	23
PLANOS	2	04/ene/2016	24	65

Registro de : PLANOS

[9 / 9] PLANOS

Empresa Pública Municipal Registro de la Propiedad de
Fecha. 10 SEP 2018 HORA:

Inscrito el : lunes, 16 de octubre de 2017 **Número de Inscripción:** 29 Tomo:1

Nombre del Cantón: MANTA **Número de Repertorio:** 8246 Folio Inicial:1

Oficina donde se guarda el original: NOTARIA SEXTA Folio Final:1

Cantón Notaría: MANTA

Escritura/Juicio/Resolución:

Fecha de Otorgamiento/Providencia: miércoles, 02 de agosto de 2017

Fecha Resolución:

a.- Observaciones:

Reforma el Acto Administrativo de Resolución No. 003-ALC-M-JOZC-2015 de Aprobación del Proyecto de la Urbanización "Villanueva Del Bosque" de propiedad de la Compañía Promotora PROCOVILL S.A.., en el sentido de hacer constar lo siguiente a) Que en el Rediseño de la Manzana A-6 del Sector A, se eliminan dos lotes A6-08 y A6-09 , para transformar estas áreas en vías que se utilizarán para conector el Sector A, con el lote de Reserva No. 2. B) En el Rediseño del lote de Reserva NO. 2, este terreno se subdividirá en lotes que se integrarán al sector A, actualmente se encuentra en Garantía Código Catastral 3-344901000. En el Rediseño del lote de Reserva No. 2, este terreno se subdividirá en lotes que se integraran al sector "A ", actualmente se encuentra en garantía código catastral 3.34-4901000 con un área de 5.757,90M2. C)Intercambio de Area de GarantíaLa garantía del lote de Reserva No.2, se trasladará a los lotes del sector G. Mz-G-47 , Mz. G-48, Mz-G-49. D) La garantía por rediseño del lote de reserva No.2 Mz. G-47 serán los lotes G-47-12 hasta G47-20.

b.- Apellidos, Nombres y Domicilio de las Partes:

Calidad	Cédula/RUC	Nombres y/o Razón Social	Estado Civil	Ciudad	Dirección Domicilio
PROPIETARIO	8000000000074935	COMPAÑIA PROMOTORA PROCOVILL S.A.		MANTA	

c.- Esta inscripción se refiere a la(s) que consta(n) en:

Libro	Número Inscripción	Fecha Inscripción	Folio Inicial	Folio Final
PLANOS	1	04/ene/2016	2	23

TOTAL DE MOVIMIENTOS CERTIFICADOS:

Libro	Número de Inscripciones
COMPRA VENTA	5
FIDEICOMISO	1
PLANOS	3
<<Total Inscripciones>>	9

Los movimientos Registrales que constan en esta Ficha son los únicos que se refieren al predio que se certifica.

Cualquier enmendadura, alteracion o modificacion al texto de este certificado lo invalida.

Emitido a las : 15:09:34 del lunes, 10 de septiembre de 2018

A peticion de: FIDEICOMISO INMOBILIARIO VILLANUEVA DEL BOSQUE

Elaborado por :MAIRA SALTOS MENDOZA

1310137110

Validez del Certificado 30 días, Excepto que se diera un traspaso de dominio o se emitiera un gravamen.

DR. GEORGE MOREIRA MENDOZA

Firma del Registrador

El interesado debe comunicar cualquier error en este Documento al Registrador de la Propiedad.

Empresa Pública Municipal Registro de la Propiedad de Manta EP

Fecha: 10 SEP 2018 HORA:

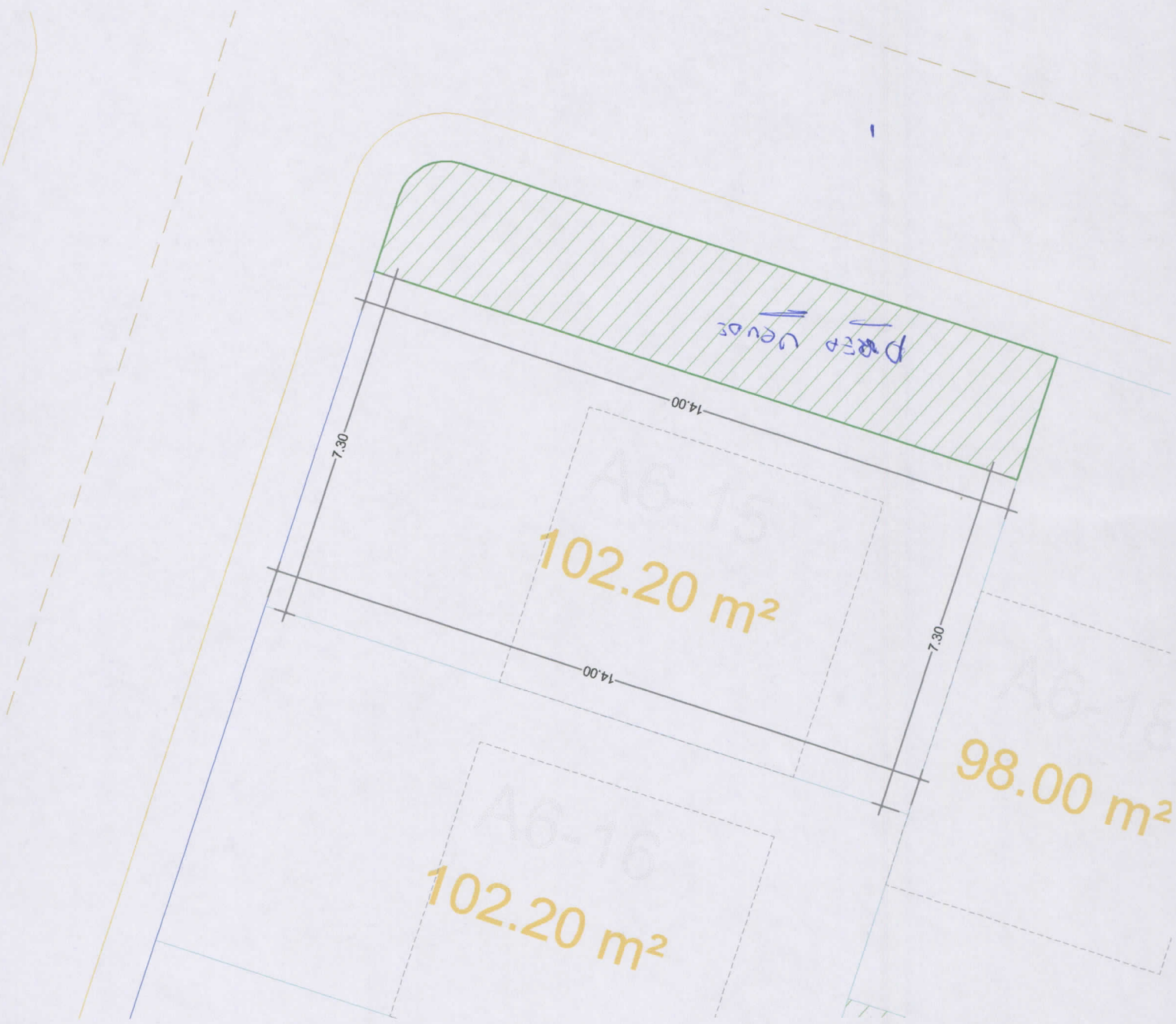
14.00
7.30
A6-15
102.20 m²
14.00
7.30
A6-16
98.00 m²
A6-16
102.20 m²

A-5
A-6
Calle A-1
Calle A
Avenida A - 3
Avenida A - 2
A - 2
101.68 m²
103.73 m²
98.00 m²
98.00 m²
98.00 m²
98.00 m²
98.00 m²
98.00 m²
98.00 m²
98.00 m²
106.28 m²
106.21 m²
102.20 m²
102.20 m²
102.20 m²
102.20 m²
102.20 m²
102.20 m²
102.20 m²
102.20 m²
102.20 m²
102.20 m²
102.20 m²
102.20 m²
116.06 m²
115.69 m²
116.21 m²
116.68 m²
115.22 m²
99.37 m²
118.28 m²
114.98 m²
115.20 m²
100.80 m²
100.80 m²
100.80 m²
144.40 m²
114.98 m²
115.20 m²
115.20 m²
115.20 m²
146.91 m²
102.20 m²
98.00 m²
98.00 m²
98.00 m²
104.41 m²
112.35 m²
112.35 m²
149.02 m²
102.20 m²
108.19 m²

MUNICIPIO DE MANTA
CATASTRO URBANO

FICHA CATASTRAL PARA INMUEBLES QUE NO ESTAN BAJO EL REGIMEN DE PROPIEDAD HORIZONTAL

Teléfono: _____
E-mail: _____

IDENTIFICACION Y DATOS DE LOCALIZACION

ESTA BAJO REGIMEN DE PROPIEDAD HORIZONTAL: ◯ NO ◯ SI

CLAVE CATASTRAL: (2) (3) (4) (5) (6) — ZONA 33 SECTOR 44 MANZANA 2 LOTE 121 PROP. HORIZONTAL

REFERENCIA AL SISTEMA CARTOGRAFICO

HOJA N _____

DATOS GENERALES:
- (7) ☐ ZONA SEGUN CALIDAD DE SUELO
- (8) ☐ ZONA HOMOGENEA
- (9) ☐ ZONA SEGUN VALOR

DIRECCION: barrio Villanueva del Bosque
calle Mz A-6 Lote 15
Mz _____ lote _____

(10) CODIFICAR LA DIRECCION (PRIMERO LA CALLE LUEGO EL NUMERO)

DATOS DEL LOTE

FRENTES (11) ☑ NUMERO DE CALLES A LAS CUALES EL LOTE TIENE FRENTE

(9) ACCESO AL LOTE — MARCAR SOLO EL DE MAYOR JERARQUIA:
- 1 ☐ LOTE INTERIOR
- 2 ☐ POR PASAJE PEATONAL
- 3 ☐ POR PASAJE VEHICULAR
- 4 ☑ POR CALLE
- 5 ☐ POR AVENIDA
- 6 ☐ POR EL MALECON
- 7 ☐ POR LA PLAYA

DESNIVEL CON RELACION A LA RASANTE DE LA VIA DE ACCESO (19)
- SOBRE LA RASANTE + ☐
- BAJO LA RASANTE − ☐
- ☑ METROS

CERRAMIENTO
- ☐ HORMIGON ARMADO
- ☐ MADERA
- ☐ CAÑA
- ☐ OTRO

CARACTERISTICAS DE LA VIA PRINCIPAL

(13) MATERIAL DE LA CALZADA
- 1 ☐ TIERRA
- 2 ☐ LASTRE
- 3 ☐ PIEDRA DE RIO
- 4 ☐ ADOQUIN
- 5 ☑ ASFALTO O CEMENTO

(14) ACERA
- 1 ☐ NO TIENE
- 2 ☑ ENCEMENTADO O PIEDRA DE RIO
- 3 ☐ DE ADOQUIN O BALDOSA

REDES PUBLICAS EN LA VIA

(15) AGUA POTABLE
- 1 ☑ NO EXISTE
- 2 ☐ SI EXISTE

(16) ALCANTARILLADO
- 1 ☑ NO EXISTE
- 2 ☐ SI EXISTE

(17) ENERGIA ELECTRICA
- 1 ☐ NO EXISTE
- 2 ☑ SI EXISTE RED AEREA
- 3 ☐ SI EXISTE RED SUBTERRANEA

(18) ALUMBRADO PUBLICO
- 1 ☑ NO EXISTE
- 2 ☐ INCANDESCENTE
- 3 ☐ DE SODIO O MERCURIO

SERVICIOS DEL LOTE

(20) AGUA POTABLE
- 1 ☑ NO EXISTE
- 2 ☐ SI EXISTE

(21) DESAGUES
- 1 ☑ NO EXISTE
- 2 ☐ SI EXISTE

(22) ELECTRICIDAD
- 1 ☑ NO EXISTE
- 2 ☐ SI EXISTE

CARACTERISTICAS FORMALES DEL LOTE

	SIN DECIMALES
(23) AREA	102.20
(24) PERIMETRO	42.60
(25) LONGITUD DEL FRENTE	21.33
(26)	

AVALUO DEL LOTE (sin centavos): 1

CROQUIS

FORMA DE OCUPACION DEL LOTE

(27)
- SIN EDIFICACION 1 ☐
- CON EDIFICACION 2 ☐

USO DEL AREA SIN EDIFICACION

(28)
- SIN USO 1 ☐
- CONSTRUCCION 2 ☐
- OTRO USO 3 ☐

(29) OTRO USO — NOMBRE _____ CODIGO _____

(30) NUMERO DE BLOQUES TERMINADOS ☐☐

(31) NUMERO DE BLOQUES EN CONSTRUCCION ☐☐

(32) TOTAL DE BLOQUES ☐☐

OBSERVACIONES:
Incluso nuevo lote
Paco con la clave
3344901 Hasta 2016.
Inf. [illegible] 13/07/2018

Impreso en Gráficas "Color Print" Telefax: 2628096 - Manta

MODO DE PROPIEDAD	
1	UN SOLO PROPIETARIO
2	HERENCIA INDIVISA
3	VARIOS PROPIETARIOS

TENENCIA DE LA PROPIEDAD	
1	OCUPA SOLO EL PROPIETARIO
2	EN ARRIENDO PARCIAL
3	EN ARRIENDO TOTAL
4	OTROS (ESPECIFIQUE)

DATOS DEL PROPIETARIO

PERSONERIA	APELLIDOS	NOMBRES	CEDULA DE IDENTIDAD O R.U.C.	TITULO DE PROPIEDAD NOTARIA	TITULO DE PROPIEDAD FECHA
CODIGO	Fidecomiso Inmobiliario Urbanizacion del Bosque		—	—	—

DATOS DE LA CONSTRUCCION (SOLO BLOQUES TERMINADOS)

MATERIALES (MARQUE UNA SOLA RESPUESTA PARA CADA RUBRO DE OBRA)

- ESTRUCTURA: 1 caña, 2 madera, 3 ladrillo o piedra, 4 hormigón armado, 5 metal
- PAREDES: 1 no tiene, 2 caña, 3 madera o lata, 4 fibra, 5 ladrillo o común, 6 ladrillo industrial o bloque, 7 tabiques modulares (vidrio, madera, etc)
- ENTRE PISO INFERIOR O CONTRAPISO: 1 tierra, 2 madera, 3 ladrillo, 4 piedra, 5 hormigón
- PISO: 1 tierra, 2 cemento, 3 madera, 4 vidrio o granito fundido, 5 baldosa, 6 cerámica, 7 parquet o mayolica, 8 porcelanato, 9 mármol o marmetone
- ENTREPISO SUPERIOR TECHO O CUBIERTA: 1 caña, 2 cade (paja), 3 madera, 4 zinc, 5 ruberoid, 6 asbesto cemento, 7 hormigon armado, 8 teja
- TUMBADOS: 1 no tiene, 2 si tiene

INDICADORES GENERALES

- VENTANAS: 1 no tiene, 2 caña, 3 tablero o lata, 4 madera y vidrio, 5 bloque ornamental, 6 madera tipo chazas o hierro, 7 aluminio, 8 madera fina, 9 aluminio de color
- AGUA: 1 no tiene, 2 sobrepuestas, 3 empotradas
- ELECTRICIDAD: 1 no tiene, 2 sobrepuestas, 3 empotradas
- EQUIPO ESPECIAL: 1 no tiene, 2 piscina, 3 cuarto de máquinas
- ESTADO DE CONSERVACION GENERAL: 1 buena, 2 regular, 3 mala, 4 ruina

Nº DEL BLOQUE	Nº DEL PISO	AREA DEL PISO	ESTRUCTURA	PAREDES	ENTRE PISO INFERIOR O CONTRAPISO	PISO	ENTREPISO SUPERIOR TECHO O CUBIERTA	TUMBADOS	VENTANAS	AGUA	ELECTRICIDAD	EQUIPO ESPECIAL	ESTADO DE CONSERVACION GENERAL	AÑO DE CONSTRUCCION O RECONSTRUCCION
(39)	(40)	(41)	1 2 3 4 5	1 2 3 4 5 6 7	1 2 3 4 5	1 2 3 4 5 6 7 8 9	1 2 3 4 5 6 7 8	1 2	1 2 3 4 5 6 7 8 9	1 2 3	1 2 3	1 2 3	1 2 3 4	(53) 1.
(54)	(55)	(56)	1 2 3 4 5	1 2 3 4 5 6 7	1 2 3 4 5	1 2 3 4 5 6 7 8 9	1 2 3 4 5 6 7 8	1 2	1 2 3 4 5 6 7 8 9	1 2 3	1 2 3	1 2 3	1 2 3 4	(68) 1.
(69)	(70)	(71)	1 2 3 4 5	1 2 3 4 5 6 7	1 2 3 4 5	1 2 3 4 5 6 7 8 9	1 2 3 4 5 6 7 8	1 2	1 2 3 4 5 6 7 8 9	1 2 3	1 2 3	1 2 3	1 2 3 4	(83) 1.
(84)	(85)	(86)	1 2 3 4 5	1 2 3 4 5 6 7	1 2 3 4 5	1 2 3 4 5 6 7 8 9	1 2 3 4 5 6 7 8	1 2	1 2 3 4 5 6 7 8 9	1 2 3	1 2 3	1 2 3	1 2 3 4	(98) 1.
(99)	(100)	(101)	1 2 3 4 5	1 2 3 4 5 6 7	1 2 3 4 5	1 2 3 4 5 6 7 8 9	1 2 3 4 5 6 7 8	1 2	1 2 3 4 5 6 7 8 9	1 2 3	1 2 3	1 2 3	1 2 3 4	(113) 1.
(114)	(115)	(116)	1 2 3 4 5	1 2 3 4 5 6 7	1 2 3 4 5	1 2 3 4 5 6 7 8 9	1 2 3 4 5 6 7 8	1 2	1 2 3 4 5 6 7 8 9	1 2 3	1 2 3	1 2 3	1 2 3 4	(128) 1.
(129)	(130)	(131)	1 2 3 4 5	1 2 3 4 5 6 7	1 2 3 4 5	1 2 3 4 5 6 7 8 9	1 2 3 4 5 6 7 8	1 2	1 2 3 4 5 6 7 8 9	1 2 3	1 2 3	1 2 3	1 2 3 4	(143) 1.
(144)	(145)	(146)	1 2 3 4 5	1 2 3 4 5 6 7	1 2 3 4 5	1 2 3 4 5 6 7 8 9	1 2 3 4 5 6 7 8	1 2	1 2 3 4 5 6 7 8 9	1 2 3	1 2 3	1 2 3	1 2 3 4	(158) 1.
(159)	(160)	(161)	1 2 3 4 5	1 2 3 4 5 6 7	1 2 3 4 5	1 2 3 4 5 6 7 8 9	1 2 3 4 5 6 7 8	1 2	1 2 3 4 5 6 7 8 9	1 2 3	1 2 3	1 2 3	1 2 3 4	(173) 1.
(174)	(175)	(176)	1 2 3 4 5	1 2 3 4 5 6 7	1 2 3 4 5	1 2 3 4 5 6 7 8 9	1 2 3 4 5 6 7 8	1 2	1 2 3 4 5 6 7 8 9	1 2 3	1 2 3	1 2 3	1 2 3 4	(188) 1.
(189)	(190)	(191)	1 2 3 4 5	1 2 3 4 5 6 7	1 2 3 4 5	1 2 3 4 5 6 7 8 9	1 2 3 4 5 6 7 8	1 2	1 2 3 4 5 6 7 8 9	1 2 3	1 2 3	1 2 3	1 2 3 4	(203) 1.
(204)	(205)	(206)	1 2 3 4 5	1 2 3 4 5 6 7	1 2 3 4 5	1 2 3 4 5 6 7 8 9	1 2 3 4 5 6 7 8	1 2	1 2 3 4 5 6 7 8 9	1 2 3	1 2 3	1 2 3	1 2 3 4	(218) 1.
(219)	(220)	(221)	1 2 3 4 5	1 2 3 4 5 6 7	1 2 3 4 5	1 2 3 4 5 6 7 8 9	1 2 3 4 5 6 7 8	1 2	1 2 3 4 5 6 7 8 9	1 2 3	1 2 3	1 2 3	1 2 3 4	(233) 1.
(234)	(235)	(236)	1 2 3 4 5	1 2 3 4 5 6 7	1 2 3 4 5	1 2 3 4 5 6 7 8 9	1 2 3 4 5 6 7 8	1 2	1 2 3 4 5 6 7 8 9	1 2 3	1 2 3	1 2 3	1 2 3 4	(248) 1.
(249)	(250)	(251)	1 2 3 4 5	1 2 3 4 5 6 7	1 2 3 4 5	1 2 3 4 5 6 7 8 9	1 2 3 4 5 6 7 8	1 2	1 2 3 4 5 6 7 8 9	1 2 3	1 2 3	1 2 3	1 2 3 4	(263) 1.
(264)	(265)	(266)	1 2 3 4 5	1 2 3 4 5 6 7	1 2 3 4 5	1 2 3 4 5 6 7 8 9	1 2 3 4 5 6 7 8	1 2	1 2 3 4 5 6 7 8 9	1 2 3	1 2 3	1 2 3	1 2 3 4	(278) 1.

AVALUO TOTAL DE LA PROPIEDAD (sin centavos)

AVALUO DE LA PROPIEDAD (sin centavos) VALOR DEL LOTE MAS VALOR DE LA CONSTRUCCION

levantamiento

FECHA	NOMBRE DEL EMPADRONADOR	FIRMA	FECHA	NOMBRE DEL REVISOR DE CAMPO	FIRMA
FECHA	NOMBRE DEL SUPERVISOR	FIRMA	FECHA	NOMBRE DEL SUPERVISOR DE OFICINA	FIRMA

OBSERVACIONES: